Afstandsbus D. 40 x 50,5 | Mondolfo Ferro 4-327973

Mondolfo Ferro TBE155S · 2015 · Tekening 18 · positie 12

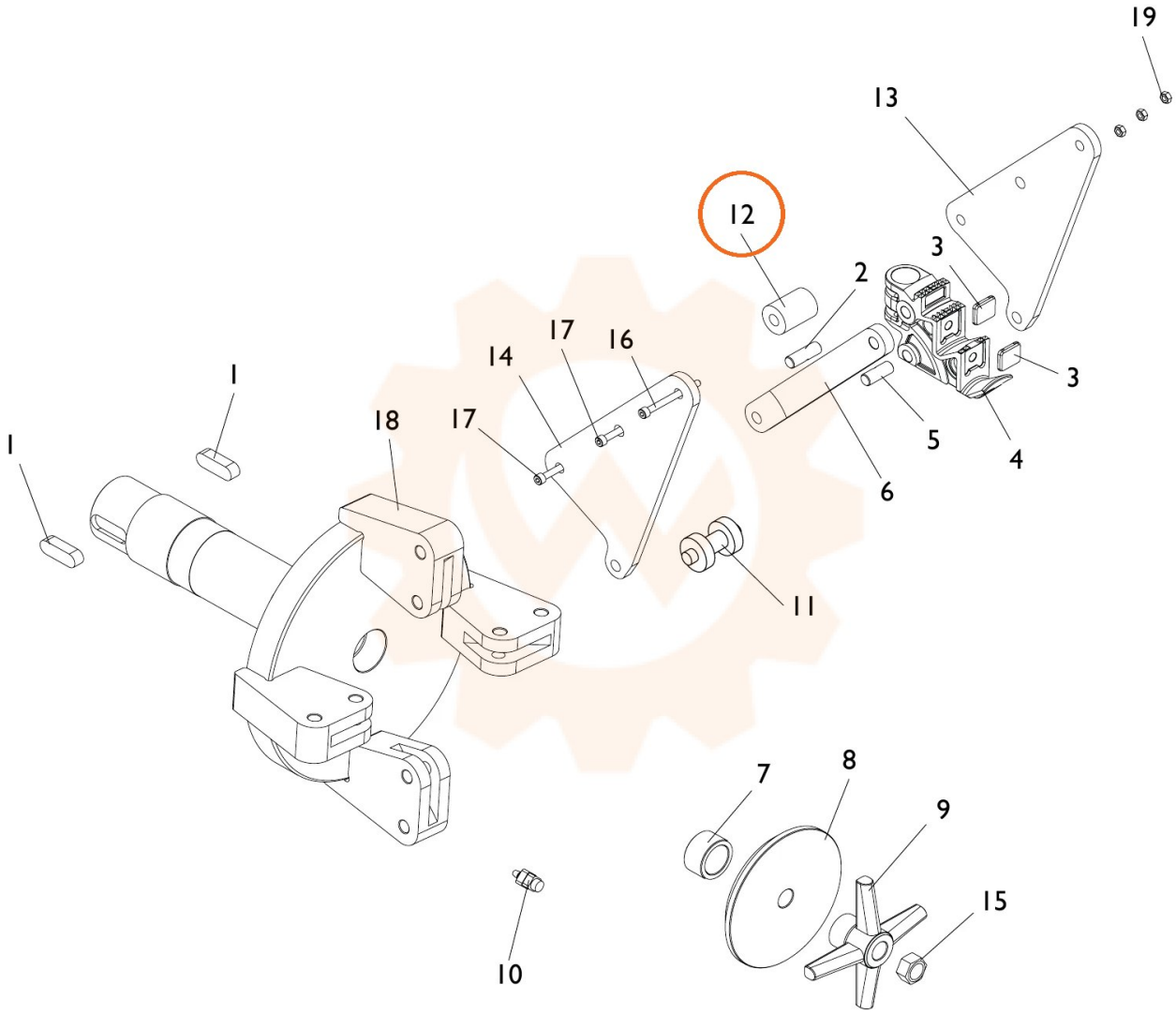
19
13
12
3
2
3
17
16
14
1
1
18
17
5
4
6
11
7
8
9
15
10