RILEVATORE POSTERIORE LASER
REAR LASER DETECTOR

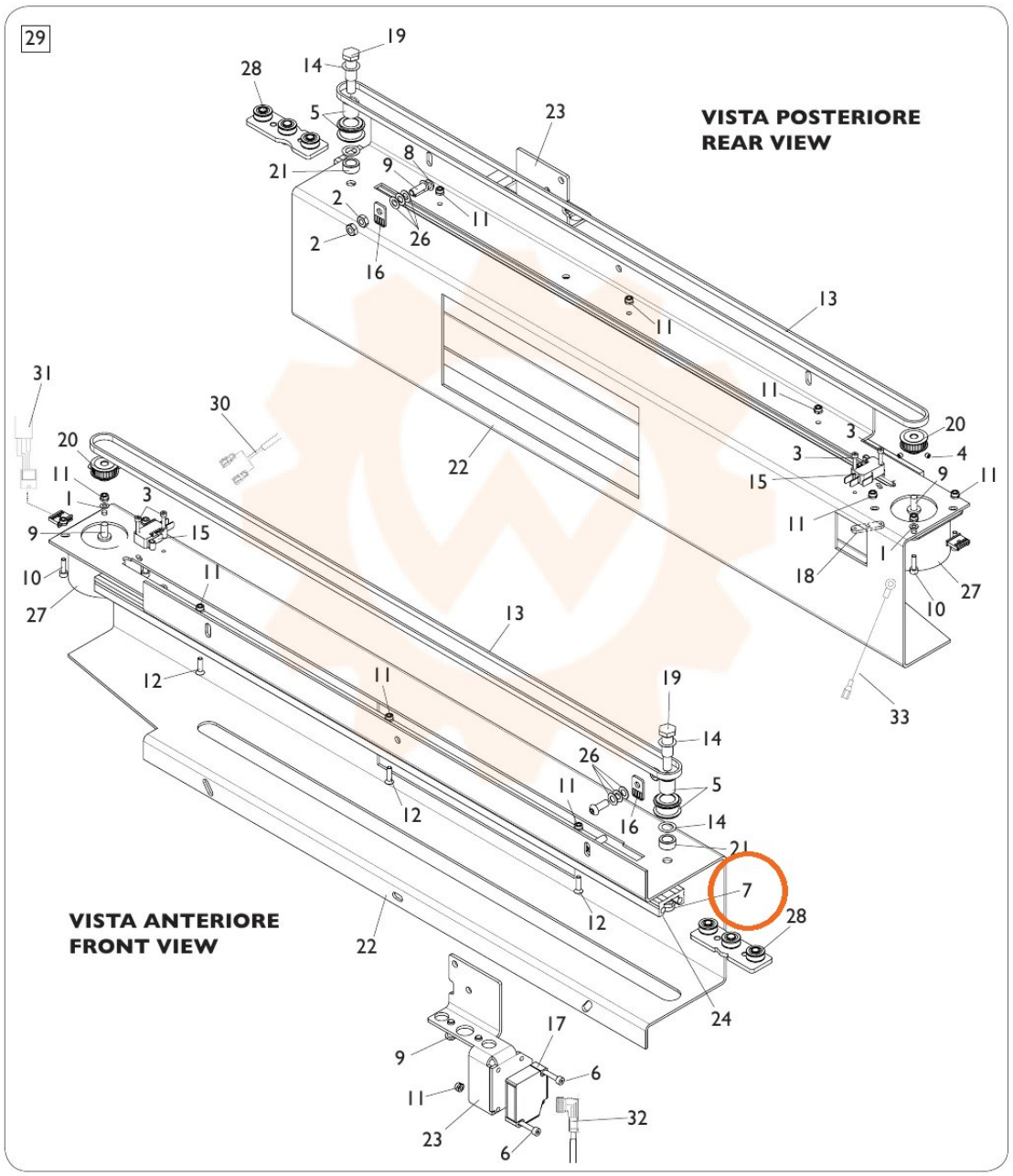

TORNA AL COMPLESSIVO
RETURNS TO OVERALL