21-4-E Segmentbinnentrekkers met klembereik 24 mm - 34 mm, 55 mm Gebruiksdiepte



BESCHRIJVING

De segmentbinnentrekkers van de serie 21-E worden gebruikt voor het uittrekken van vlak liggende lagers, lagerbuitenringen, asgat en afdichtingen in Ambacht, werkplaats en Industrie. De gesegmenteerde uitvoering met extra fijne grip zijden maakt het mogelijk om vlak liggende onderdelen veilig uit te trekken. De serie 21 overtuigt door zijn compatibiliteit en veelzijdigheid in toepassingen. Afhankelijk van de toepassing zijn er talrijke varianten van de segmentbinnentrekkers. Ze worden ofwel samen met Tegensteunen of met slagtrekkers gebruikt.

TOEPASSINGSGEBIED

Voor het uittrekken van vlakliggende lagers, buitenringen van lagers, asgat en afdichtingen in Ambacht, werkplaats en Industrie.

VOORDEEL

- Door zijn segmentering en fijne spindel is de segmenttrekker ideaal voor nauwkeurig en materiaalvriendelijk werken.
- Door de Mechanische spindel worden zelfs dicht tegen de achterwand zittende lagers veilig en snel uitgetrokken
- De vormgeving zorgt bij lagers of binnenringen die een blind gat vormen voor veilig Klemmen bij het opzetten en uitschwenken
- De eventueel benodigde Schroefdraadadapters voor binnentrekkers zijn inbegrepen in het Leveringspakket van de Tegensteunen en slagtrekkers.

OPERATIE

- De binnendiameter van het kogellager bepalen en een passende binnentrekker kiezen
- De binnentrekker in de boring steken en de spanmoer aandraaien
- Bij een aanwezig afsteunvlak de tegensteun kiezen, anders de slagtrekker kiezen

Bediening met tegensteun:
- De tegensteun op de behuizing afsteunen en op de wigspindel van de binnentrekker schroeven
- De greep van de tegensteun vasthouden en het lager door het aandraaien van de moer veilig uittrekken
- Tijdens het uittrekken de spanmoer naspannen

Bediening met slagtrekker:
- De slagtrekkerstang op de wigspindel van de binnentrekker opschroeven
- De slagtrekker met een slaande beweging gebruiken om het lager uit te trekken

APPLICATIE AFBEELDING



DETAILAFBEELDING



STAMGEGEVENS

GTIN [GTIN]	4021176909191
Land van herkomst	DE
Materiaal	Gereedschapsstaal
Serie	21-E
Brutogewicht [kg]	0,25 kg
Inhoud van de verpakking	1 deel
Verpakkingswet	PAPPE PAP 21
Wereldwijde verkoopbaarheid	Ja (REACH, RoHS, POP, PROP65, TSCA)

GESCHIKT VOOR

- 22-0-05_slagtrekker met 0,5 kg slaggewicht
- 22-0-17_slagtrekker met 1,7 kg slaggewicht
- 22-1_tegensteun
- 22-2_tegensteun

Segmentbinnentrekkers met klembereik 24 mm - 34 mm, 55 mm Gebruiksdiepte

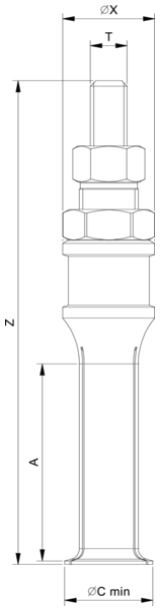

Afkorting	Attribuut	Wert
Z	Totale hoogte [mm]	135 mm
S1	Breedte over vlakken [mm]	17 mm
S2	Breedte over vlakken [mm]	22 mm
Emin	Spanbreedte binnenverlenging (min.) [mm]	24 mm
Emax	Spanbreedte binnenste verlenging (max.) [mm]	34 mm
X	Diameter van de afzuigkap [mm]	25 mm
T	Montagedraad [nominale afmeting]	M10



Afkorting	Attribuut	Wert
Z	Totale hoogte [mm]	135 mm
S1	Breedte over vlakken [mm]	17 mm
S2	Breedte over vlakken [mm]	22 mm
Emin	Spanbreedte binnenverlenging (min.) [mm]	24 mm
Emax	Spanbreedte binnenste verlenging (max.) [mm]	34 mm
X	Diameter van de afzuigkap [mm]	25 mm
T	Montagedraad [nominale afmeting]	M10

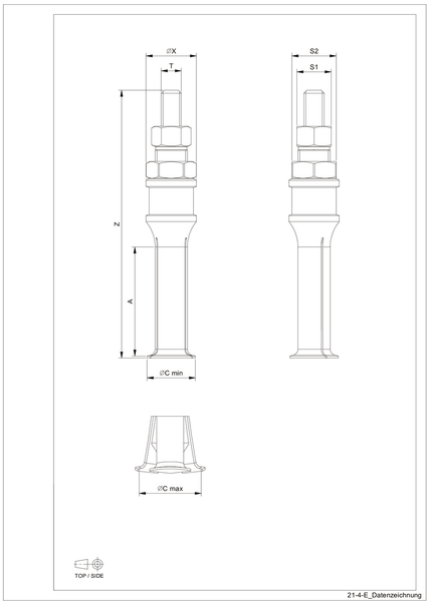

Afkorting	Attribuut	Wert
Z	Totale hoogte [mm]	135 mm
S1	Breedte over vlakken [mm]	17 mm
S2	Breedte over vlakken [mm]	22 mm
Emin	Spanbreedte binnenverlenging (min.) [mm]	24 mm
Emax	Spanbreedte binnenste verlenging (max.) [mm]	34 mm
X	Diameter van de afzuigkap [mm]	25 mm

T	Montagedraad [nominale afmeting]	M10