Pen D. 6 x 20 | Mondolfo Ferro 2-01278

Mondolfo Ferro Aquila Tornado · 2025 · Overzichtstekening · positie 5

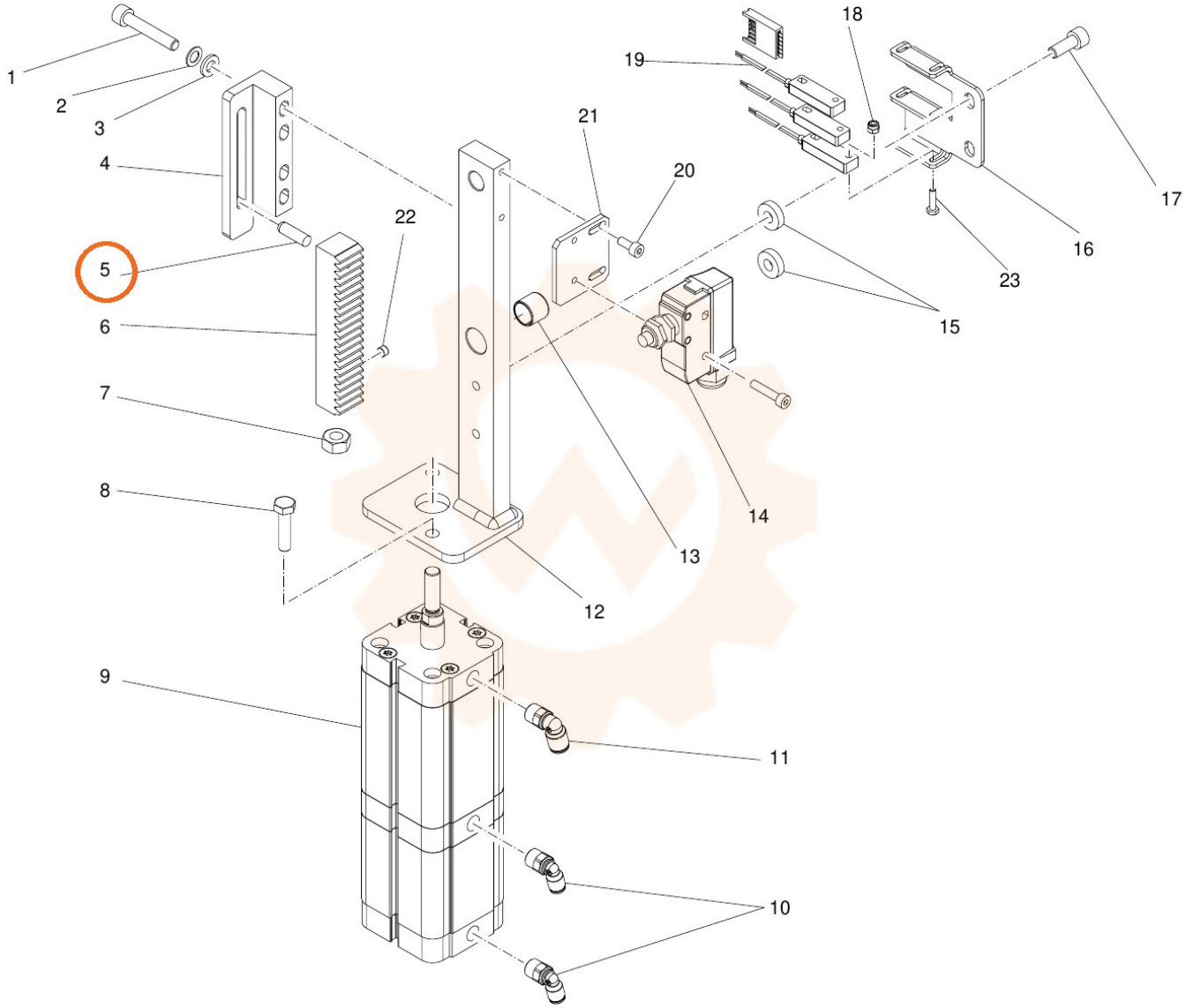
1
2
3
4
5
6
7
8
9
10
11
12
13
14
15
16
17
18
19
20
21
22
23