Klem | Mondolfo Ferro TC-E-5130000

Mondolfo Ferro Titan M 600 C · 2025 · Overzichtstekening · positie 7

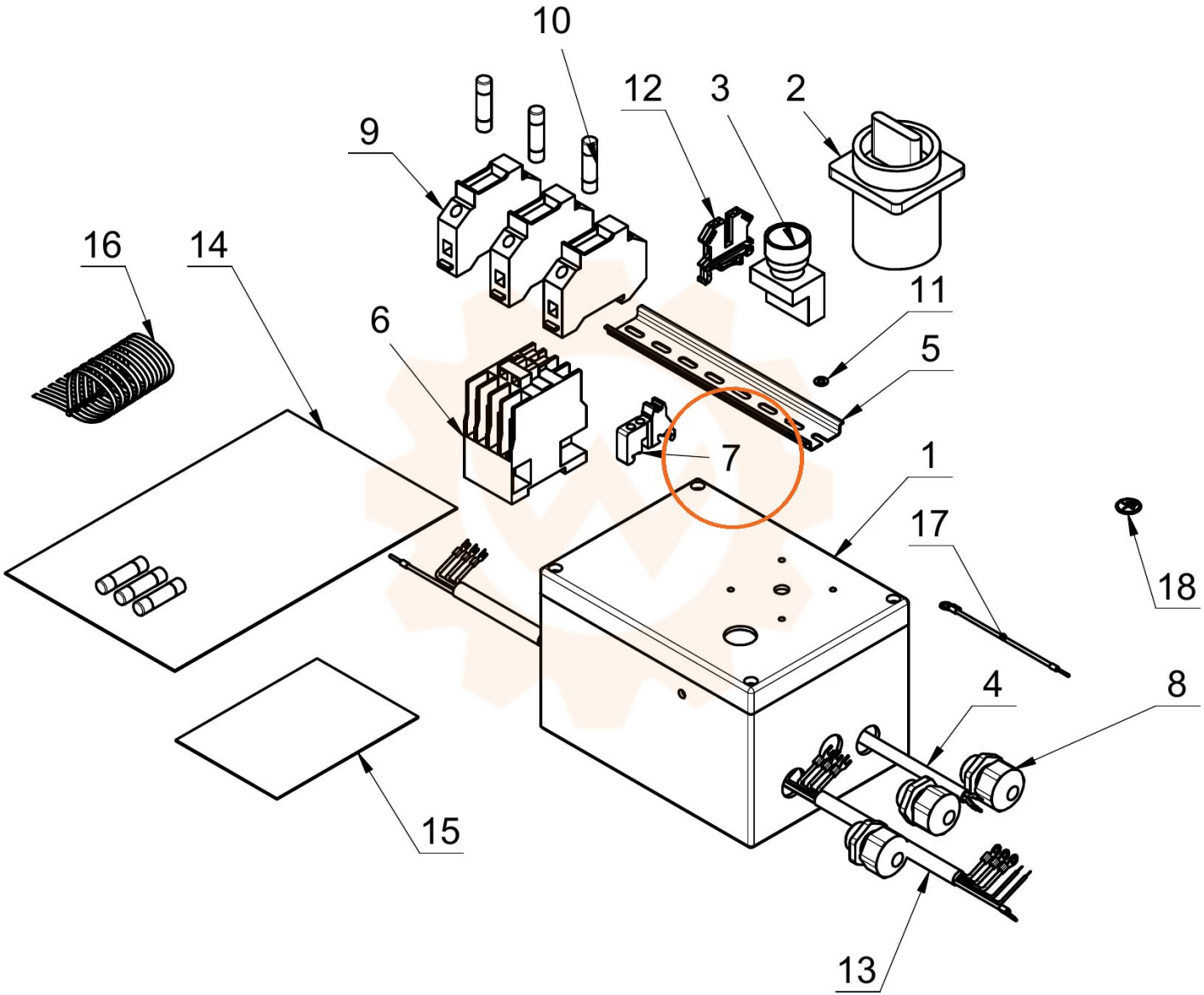
10
12
3
2
9
16
14
11
6
5
7
1
17
18
4
8
15
13