Afdichting D. 108 x 100 x 7 | Mondolfo Ferro 3-10158

Mondolfo Ferro TBE155N · 2021 · Tekening 24 · positie 36

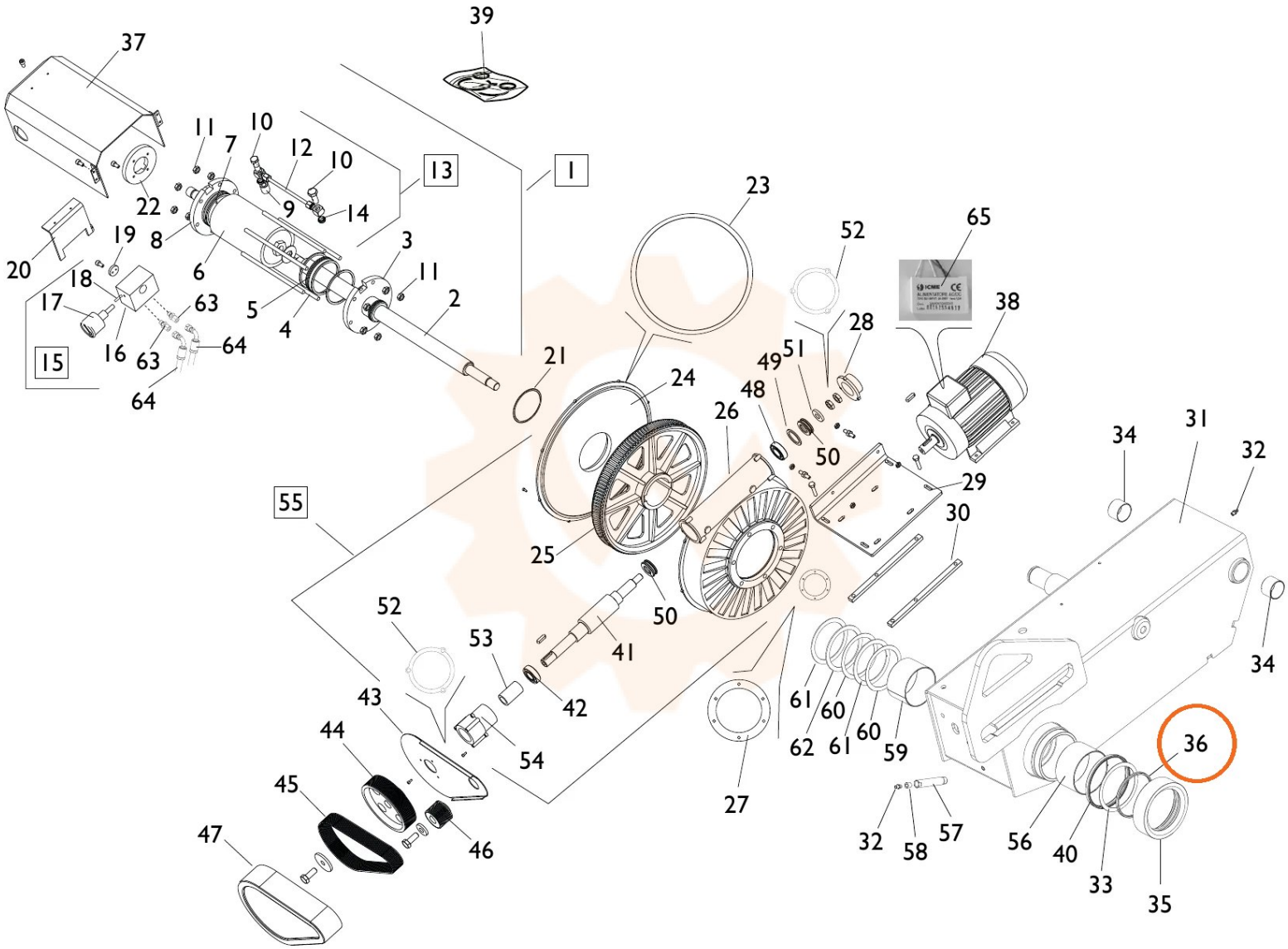
39
37
11
10
7
12
10
13
1
22
9
14
23
65
52
20
19
8
6
3
11
18
17
63
5
4
2
38
28
15
16
63
64
64
21
24
49
51
48
26
50
34
31
32
29
55
30
25
50
52
53
41
34
43
42
61
60
44
54
62
61
60
59
36
45
27
47
46
32
58
57
56
40
33
35