Manometer G1/8 0-12 bar | Mondolfo Ferro 3-00488

Mondolfo Ferro MT6450 - MT6650 · 2025 · Overzichtstekening · positie 3

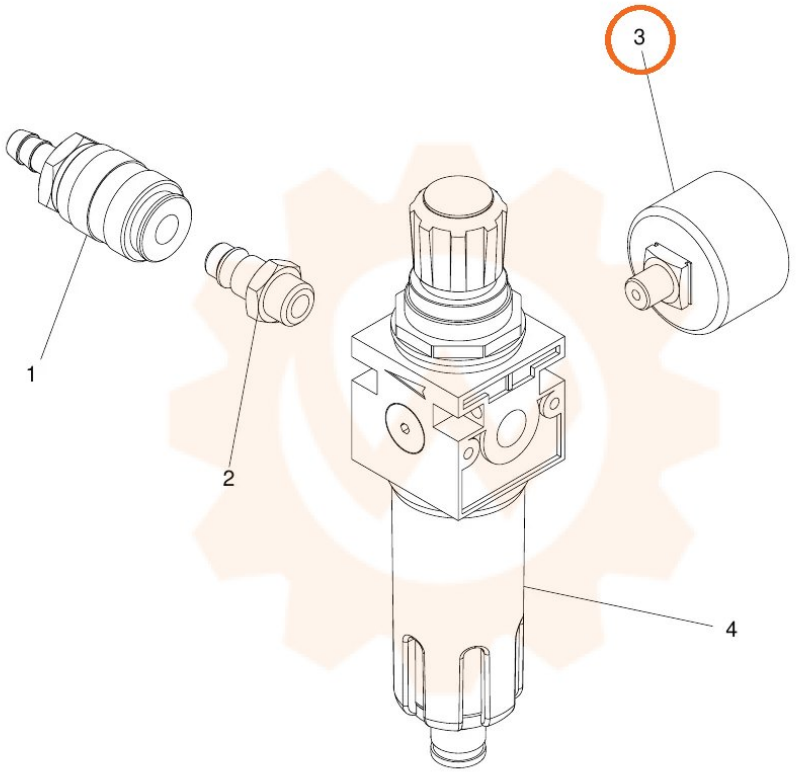
3
1
2
4