Rubberen voet | Mondolfo Ferro 422019A

Mondolfo Ferro AS924A · 2025 · Tekening 17 · positie 2 (3 keer op deze tekening)

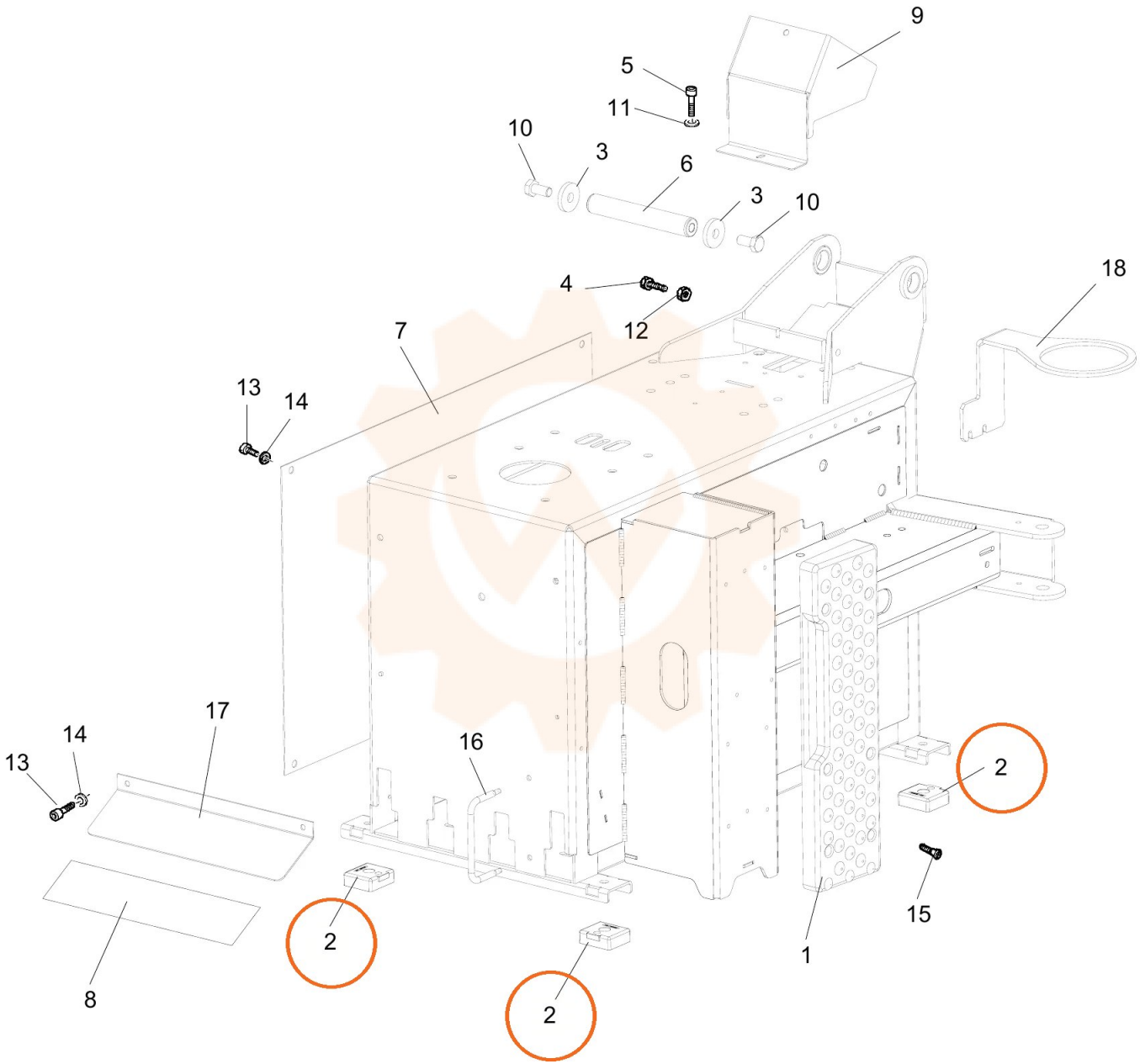
9
5
11
10
3
6
3
10
4
12
18
7
13
14
17
13
14
16
2
2
2
1
15
8