Kabel | Mondolfo Ferro 452678A

Mondolfo Ferro Trigon 724 · 2007 · Tekening 14 · positie 101

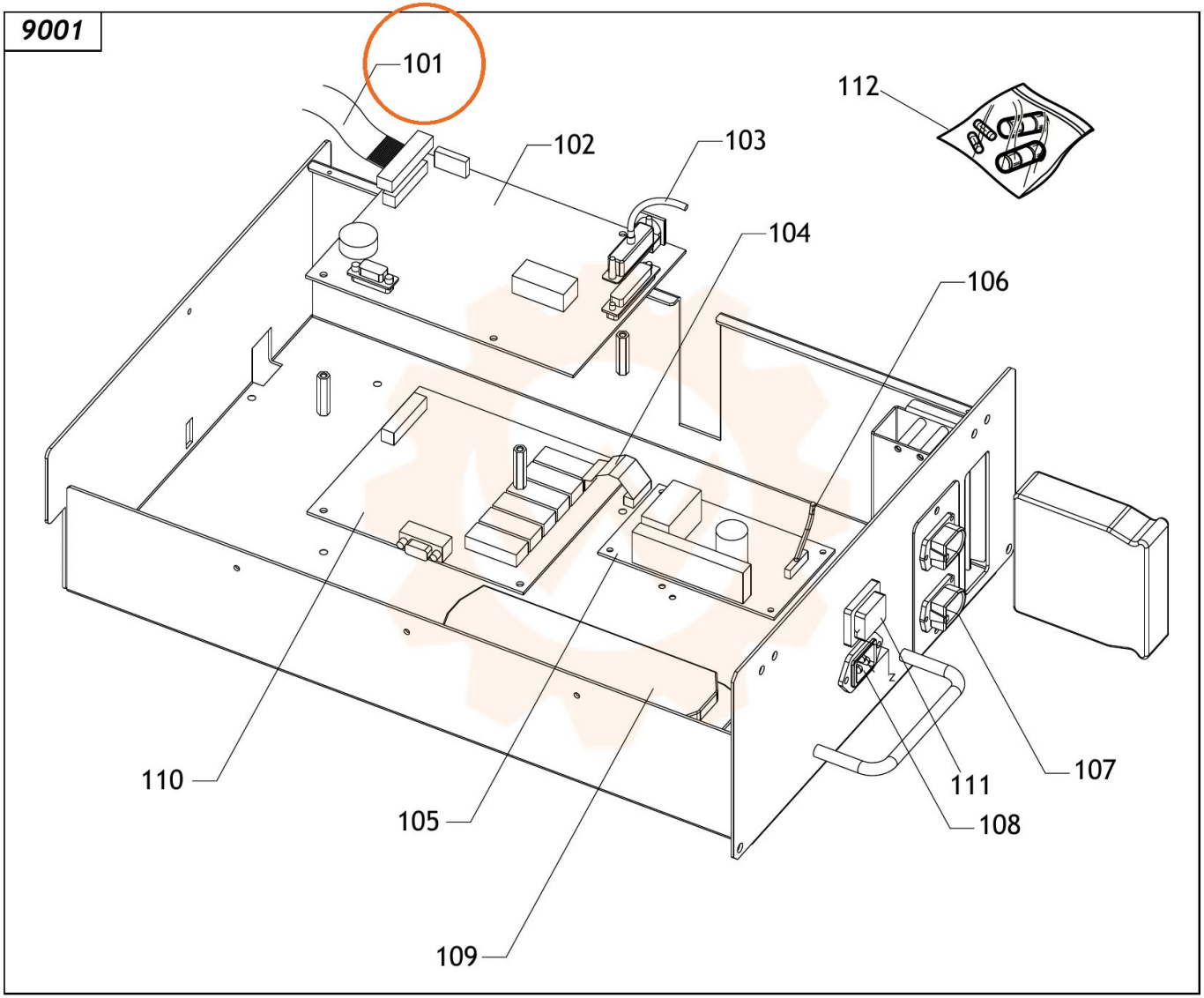
9001
101
102
103
104
106
107
108
109
110
111
112