teco	**TAV. M**	**VARIANTE MOTOINVERTER /MOTOINVERTER VERSION** **dalla matricola /from serial number 120460372** **fino a matricola / up to serial number 141160449**

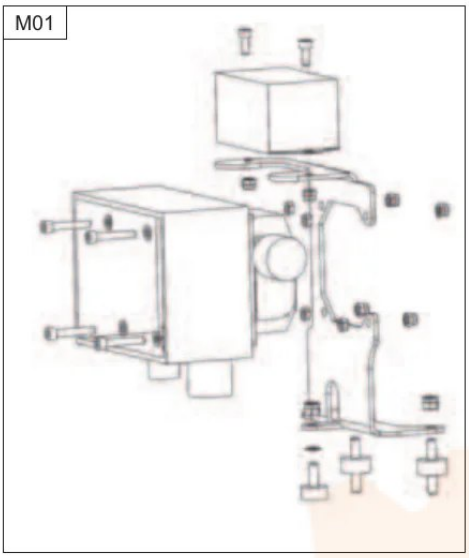

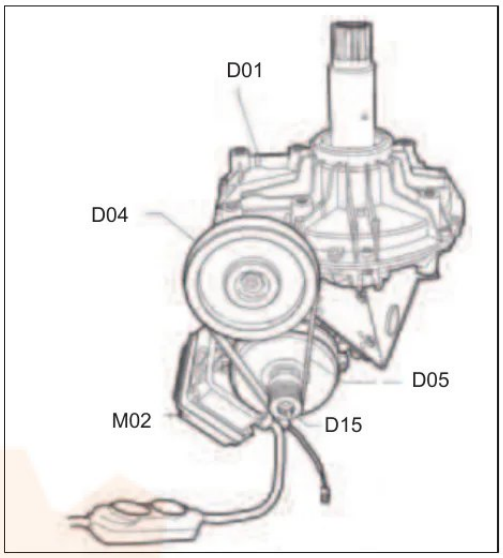

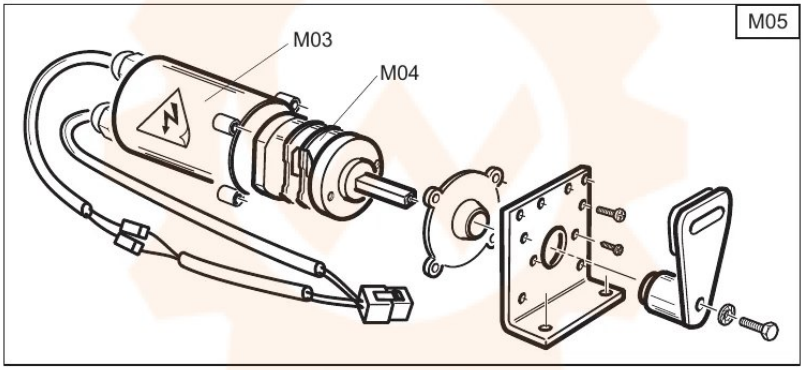

RS	REF	COD.	DESCRIZIONE	DESCRIPTION
	D01	103902100	RIDUTTORE	GEARBOX
	D04	314344C	PULEGGIA RIDUTTORE	PULLEY
	D05	3-90611	CINGHIA TRAPEZ AX23	AX23 BELT
	D15	007300100	PULEGGIA MOTORE 2 VEL	PULLEY FOR 2 SPEED MOTOR
	M01	5-600470	KIT INVERTER COMPLETO	COMPLETE INVERTER KIT
	M02	3-02593	KIT MOTORE A INVERTER	COMPLETE MOTOR
	M03	007201400	PROTEZIONE INVERTITORE	REVERSE SWITCH PROTECTION
	M04	3-90133	FRUTTO INVERTITORE 2 VELOCITA'	2-SPEED REVERSE SWITCH
	M04	5-600842	KIT FRUTTO INVERTITORE 2V	2 SPEED REVERSE KIT
	M05	5-600648A	INVERTITORE COMPLETO	COMPLETE REVERSE SWITCH

RS = RICAMBI CONSIGLIATI/RECOMMENDED SPARES

AGGIORNAMENTI/UPDATE:

PANZITTA SALES & SERVICE
72 George Avenue
Wilkes-Barre, PA 18705
570-822-6720 800-822-6720
www.panzittasales.com