Luchtuitlaatslang L. 1500 | Mondolfo Ferro 4-400208A

Mondolfo Ferro Airtronic · 2005 · Tekening 1 · positie 124

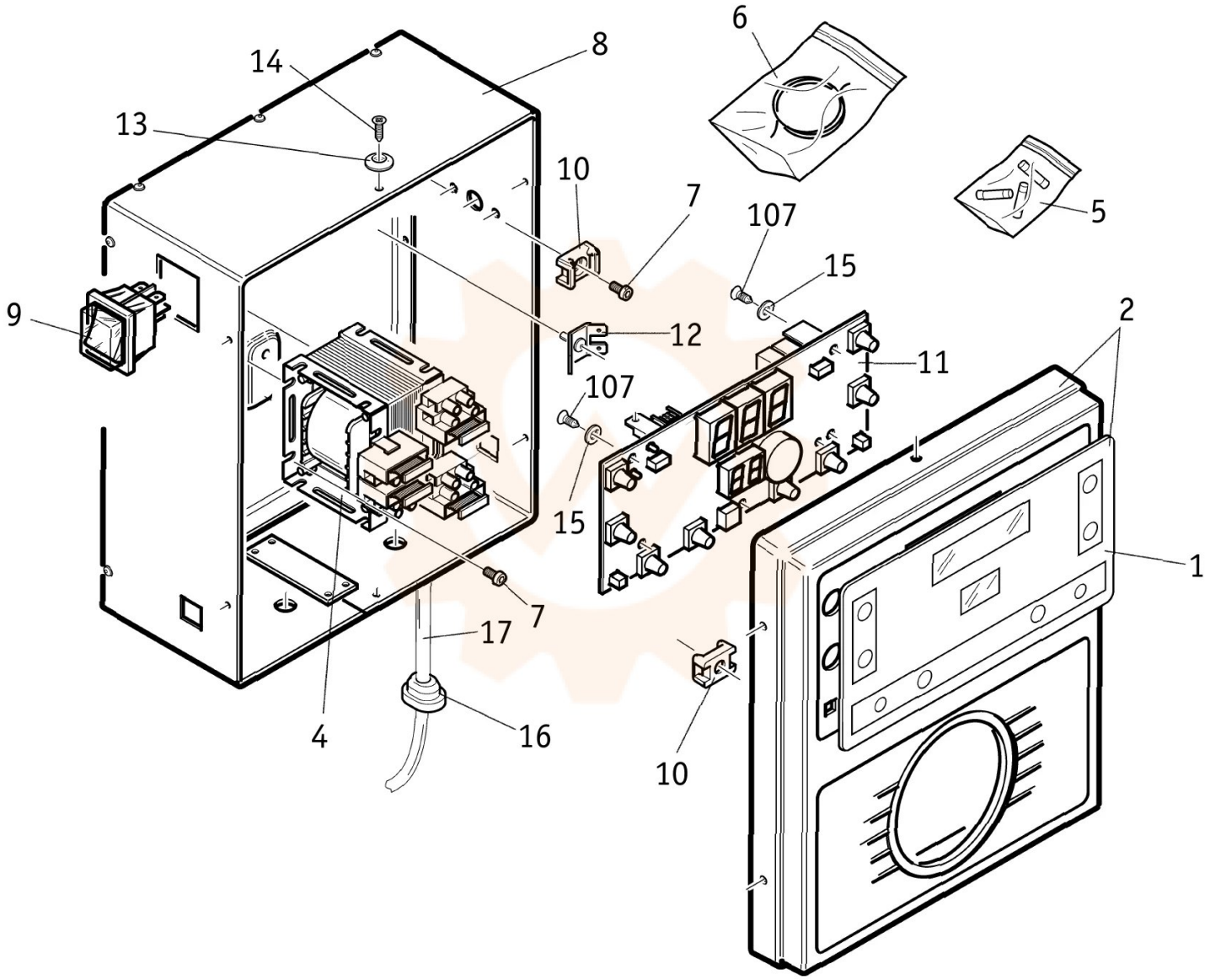
6
8
14
13
10
7
107
15
5
9
12
2
11
107
15
1
7
17
4
16
10