42-4 3-armiger Universal-Abzieher mit schwenkbaren Abziehschenkeln, bis 130 mm Spannweite, 160 mm Spanntiefe



BESCHREIBUNG

Der 3-armige Universal-Abzieher mit schwenkbaren Abziehschenkeln wird zum Abziehen von Lagern, Zahnrädern und Scheiben in allen gängigen Größen für Handwerk, Werkstatt und Industrie eingesetzt. Damit lässt sich jedes Bauteil lösen, das auf einer Welle sitzt und von außen frei zugänglich ist. Die schwenkbaren Abziehschenkel sorgen auch bei eingeschränkten Umgebungsverhältnissen für eine maximale Bewegungsfreiheit zur individuellen Anpassung an die jeweilige Spannweite und -tiefe. Die 3-Armigkeit garantiert eine gleichmäßige Lastverteilung und dadurch einen besonders sicheren Halt am abzuziehenden Teil. Innerhalb der Baureihe 42 gibt es verschiedene Ausführungen des Abziehers. Bis zu dem Modell 41-2 ist der Abzieher mit einem T-Griff und einem flachen Druckstück für ein Arbeiten auf engstem Raum ausgestattet. Ab dem Modell 42-3 verfügt der Abzieher über einen Sechskantantrieb und einer dualen Spindelspitze. Hiermit lassen sich die größten Abziehkräfte erzielen (3 bis 7 t).

EINSATZBEREICH

Zum Abziehen von Lagern, Zahnrädern und Scheiben in allen gängigen Größen für Handwerk, Werkstatt und Industrie.

BENEFIT

- Schwenkbare Abziehschenkel ermöglichen ein Arbeiten auf engstem Raum bei gleichzeitiger individueller Anpassung an die Spannweite und -tiefe
- 3-Armigkeit sorgt für eine gleichmäßige Kraftverteilung und ermöglicht größere Abziehkräfte
- Spindelauslauf zum Schutz des Gewindes
- Spindelauslauf zum Schutz des Gewindes
- Sicheres Aufsetzen der Spindel durch drehbare Spindelspitze sowohl auf glatten Oberflächen als auch bei Zentrierungen (Switch Technology) (gilt ab Größe 42-3)
- Integrierter, freibeweglicher T-Griff garantiert manuellen Spindelantrieb auf engstem Raum (gilt bis Größe 41-2)

BEDIENUNG

- Abziehschenkel von außen an das abzuziehende Teil schwenken
- Klauen unter das Bauteil schieben
- Spindel zur Fixierung manuell auf Druck ziehen
- T-Griff manuell betätigen bzw. Sechskant am Spindelkopf mit einer Ratsche oder einem Ringmaulschlüssel in Bewegung setzten, bis das Bauteil gelöst ist

ANWENDUNGSBILD



DETAILBILD



STAMMDATEN

GTIN [GTIN]	4021176836428
Ursprungsland	DE
Material	Werkzeugstahl
Baureihe	42
Gewicht Brutto [kg]	2,08 kg
Verpackungsinhalt	1 Stück
Verpackungsgesetz	PAPPE PAP 21
Weltweite Vertriebsfähigkeit gegeben	Ja (REACH, RoHS, POP, PROP65, TSCA)

ERSATZTEILE

- 202-1-T_Traverse
- 42-4-160-S_3 Abzughaken (Satz)
- 614200_Mechanische Druckspindel | 0,26 kg

3-armiger Universal-Abzieher mit schwenkbaren Abziehschenkeln, bis 130 mm Spannweite, 160 mm Spanntiefe

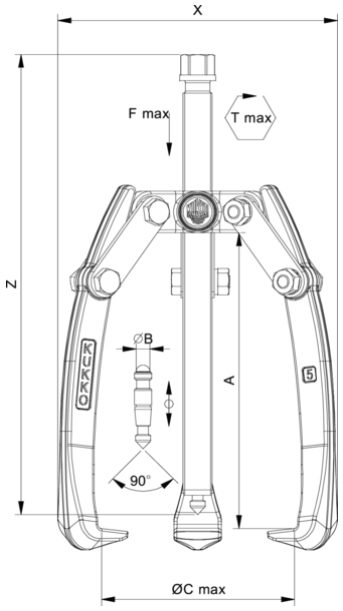

Abkürzung	Attribut	Wert
X	Gesamtbreite [mm]	164 mm
Y	Gesamttiefe [mm]	164 mm
Z	Höhe [mm]	220 mm
A	Spanntiefe Aussenabziehen [mm]	160 mm
S1	Schlüsselweite Betätigungssechskant [mm]	17 mm
Cmin	Spannweite Aussenabziehen (min.) [mm]	0 mm
Cmax	Spannweite Aussenabziehen (max.) [mm]	130 mm
K	Hakenfußstärke an der Spitze (Klauenstärke K) [mm]	4 mm
J	Hakenfußbreite (Klauenbreite J) [mm]	24 mm
O	Hakenfußtiefe nutzbar (Klauentiefe nutzbar O) [mm]	18 mm
H	Hakenfußtiefe gesamt (Klauentiefe gesamt H) [mm]	35 mm
L	Klauenstärke gesamt (L+1mm) (Klauenabstand zur Grundfläche) [mm]	9 mm
Tmax	max. Drehmoment [Nm]	85 Nm
Fmax	max. Zugkraft [t]	5 t
Fmax	max. Zugkraft [kN]	50 kN

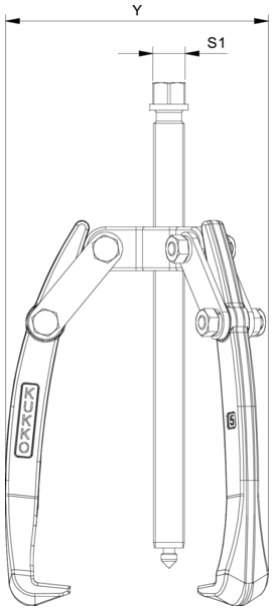

Abkürzung	Attribut	Wert
X	Gesamtbreite [mm]	164 mm
Y	Gesamttiefe [mm]	164 mm
Z	Höhe [mm]	220 mm
A	Spanntiefe Aussenabziehen [mm]	160 mm
S1	Schlüsselweite Betätigungssechskant [mm]	17 mm
Cmin	Spannweite Aussenabziehen (min.) [mm]	0 mm
Cmax	Spannweite Aussenabziehen (max.) [mm]	130 mm
K	Hakenfußstärke an der Spitze (Klauenstärke K) [mm]	4 mm
J	Hakenfußbreite (Klauenbreite J) [mm]	24 mm
O	Hakenfußtiefe nutzbar (Klauentiefe nutzbar O) [mm]	18 mm
H	Hakenfußtiefe gesamt (Klauentiefe gesamt H) [mm]	35 mm
L	Klauenstärke gesamt (L+1mm) (Klauenabstand zur Grundfläche) [mm]	9 mm
Tmax	max. Drehmoment [Nm]	85 Nm
Fmax	max. Zugkraft [t]	5 t
Fmax	max. Zugkraft [kN]	50 kN

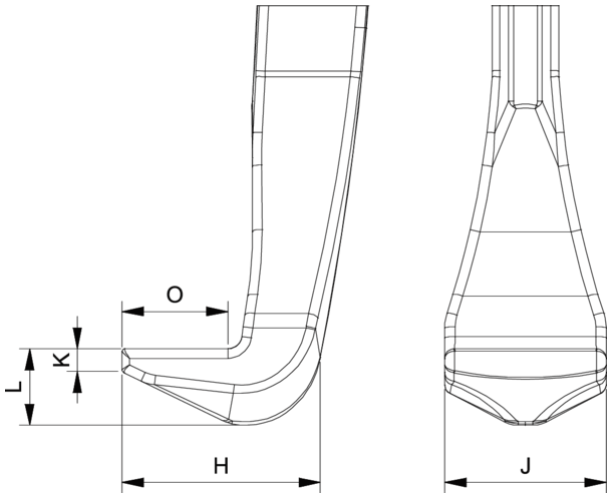

Abkürzung	Attribut	Wert
X	Gesamtbreite [mm]	164 mm
Y	Gesamttiefe [mm]	164 mm
Z	Höhe [mm]	220 mm

A	Spanntiefe Aussenabziehen [mm]	160 mm
S1	Schlüsselweite Betätigungssechskant [mm]	17 mm
Cmin	Spannweite Aussenabziehen (min.) [mm]	0 mm
Cmax	Spannweite Aussenabziehen (max.) [mm]	130 mm
K	Hakenfußstärke an der Spitze (Klauenstärke K) [mm]	4 mm
J	Hakenfußbreite (Klauenbreite J) [mm]	24 mm
O	Hakenfußtiefe nutzbar (Klauentiefe nutzbar O) [mm]	18 mm
H	Hakenfußtiefe gesamt (Klauentiefe gesamt H) [mm]	35 mm
L	Klauenstärke gesamt (L+1mm) (Klauenabstand zur Grundfläche) [mm]	9 mm
Tmax	max. Drehmoment [Nm]	85 Nm
Fmax	max. Zugkraft [t]	5 t
Fmax	max. Zugkraft [kN]	50 kN