Kettingkit 45 schakels (5,5-15KW) | Mondolfo Ferro 5-290008

Mondolfo Ferro Trb Roller 10 Trb Roller 20 · 2020 · Tekening 14 · positie 2

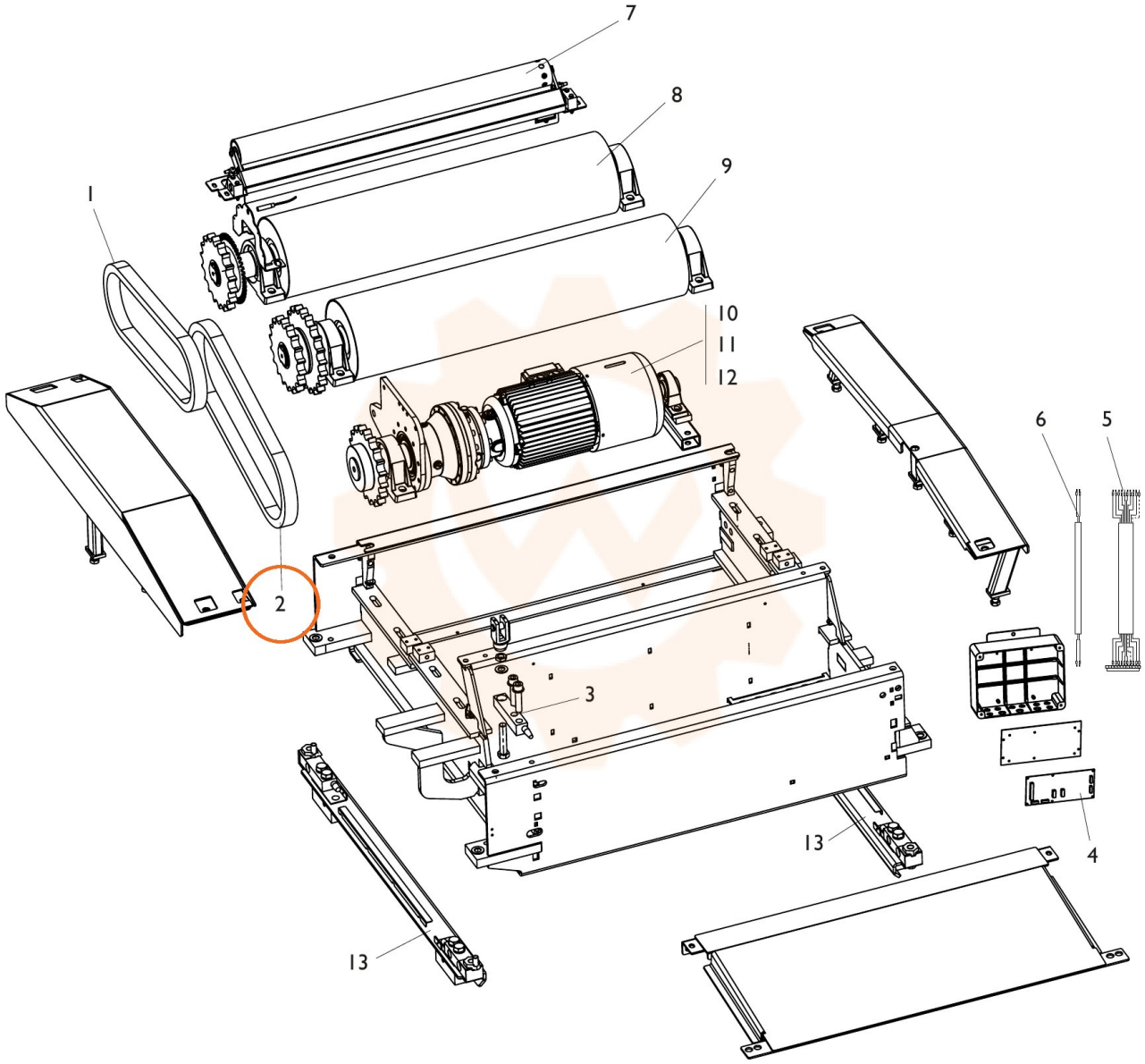
7
8
9
1
10
11
12
6
5
2
3
13
4
13