Toetsenbord | Mondolfo Ferro 900459656

Mondolfo Ferro Trigon 704 · 2006 · Tekening 1 · positie 4

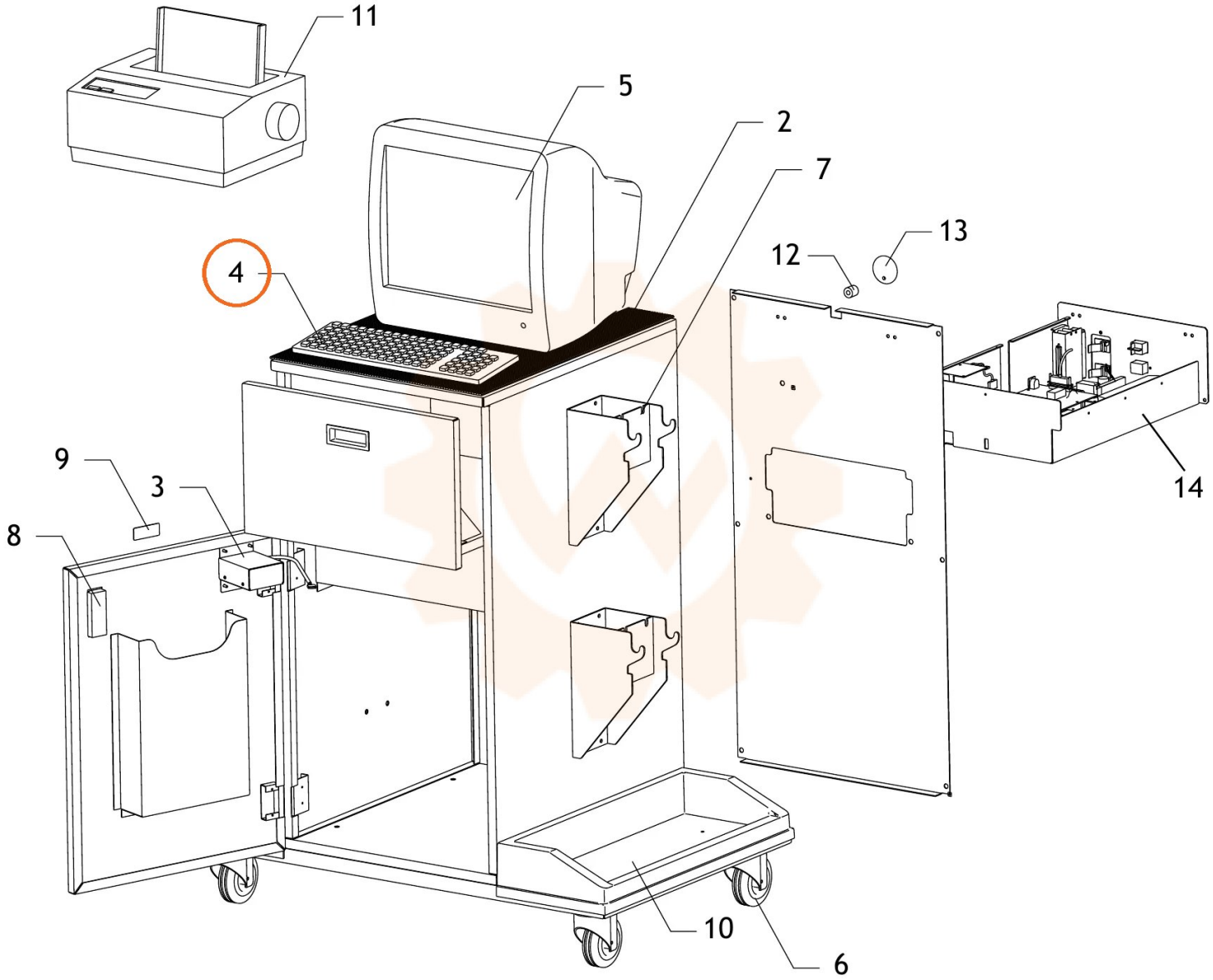
11
5
2
7
13
12
4
9
3
8
14
10
6