Gelijkrichter | Mondolfo Ferro 4-112253

Mondolfo Ferro Titan PI451 - 453 · 2013 · Tekening 7 · positie 26

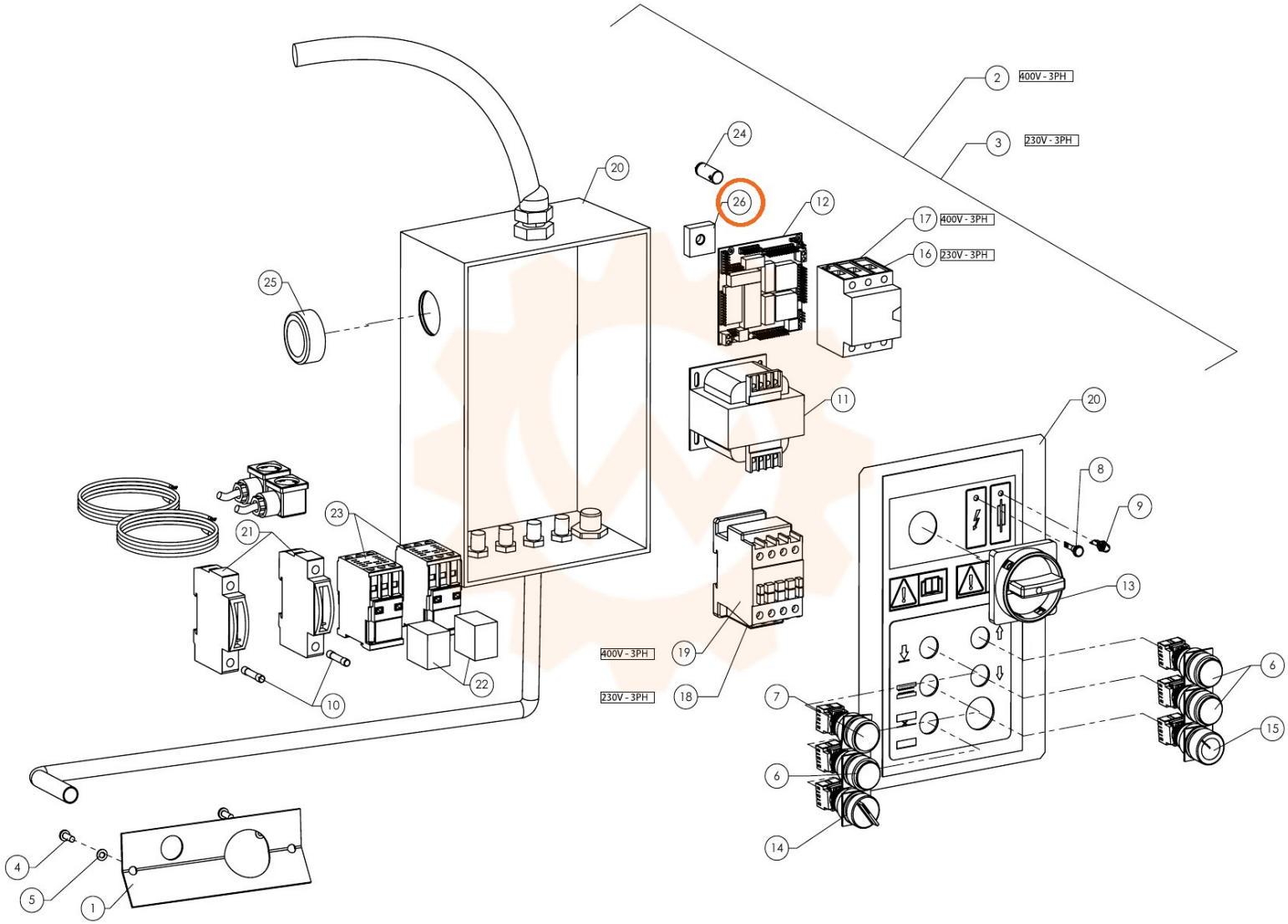
2
400V - 3PH
3
230V - 3PH
24
26
12
17
400V - 3PH
16
230V - 3PH
20
25
11
20
8
9
21
23
13
400V - 3PH
19
6
7
230V - 3PH
18
22
10
6
15
14
4
5
1