Kabel | Mondolfo Ferro 5-103101

Mondolfo Ferro Trigon 4 Vision · 2010 · Tekening 4 · positie 304

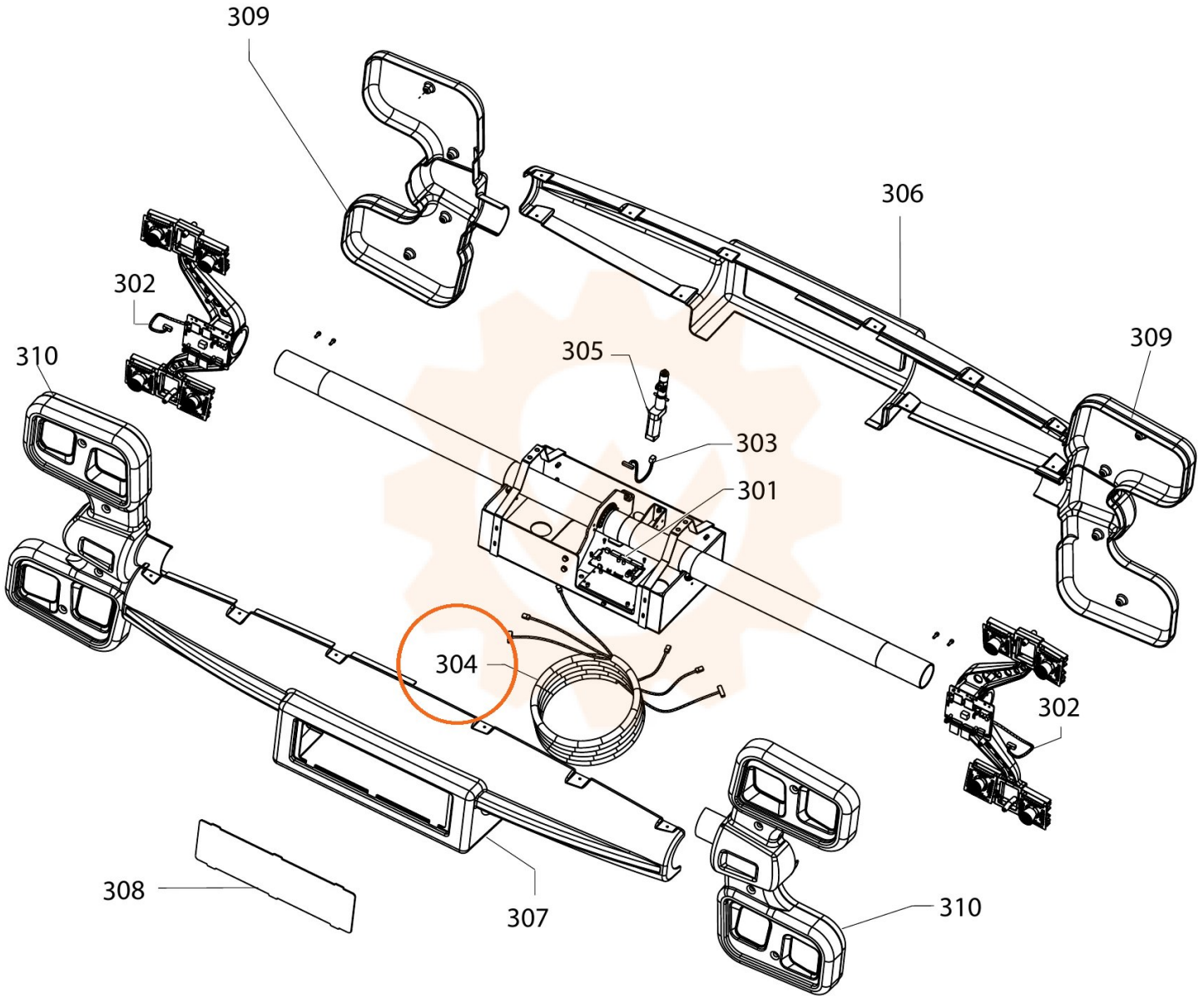
309
306
302
309
310
305
303
301
304
302
308
307
310