Moer M4 | Mondolfo Ferro 2-00143

Mondolfo Ferro Vortex · 2021 · Tekening 8 · positie 5 (3 keer op deze tekening)

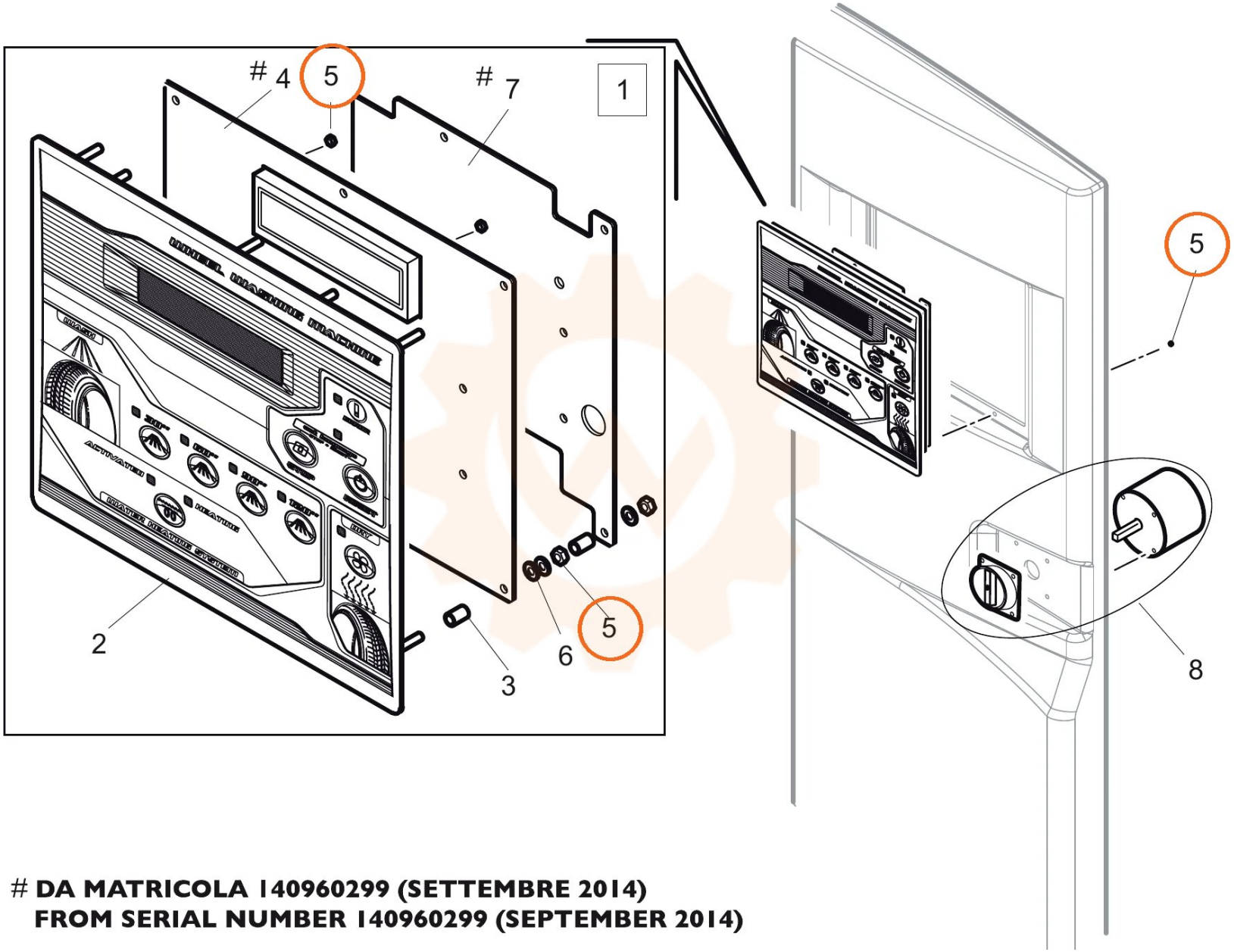

 # DA MATRICOLA 140960299 (SETTEMBRE 2014)
FROM SERIAL NUMBER 140960299 (SEPTEMBER 2014)