Inbusbout M6 x 16 | Mondolfo Ferro 2-02378

Mondolfo Ferro Aquila AS 944 LL · 2026 · Overzichtstekening · positie 6

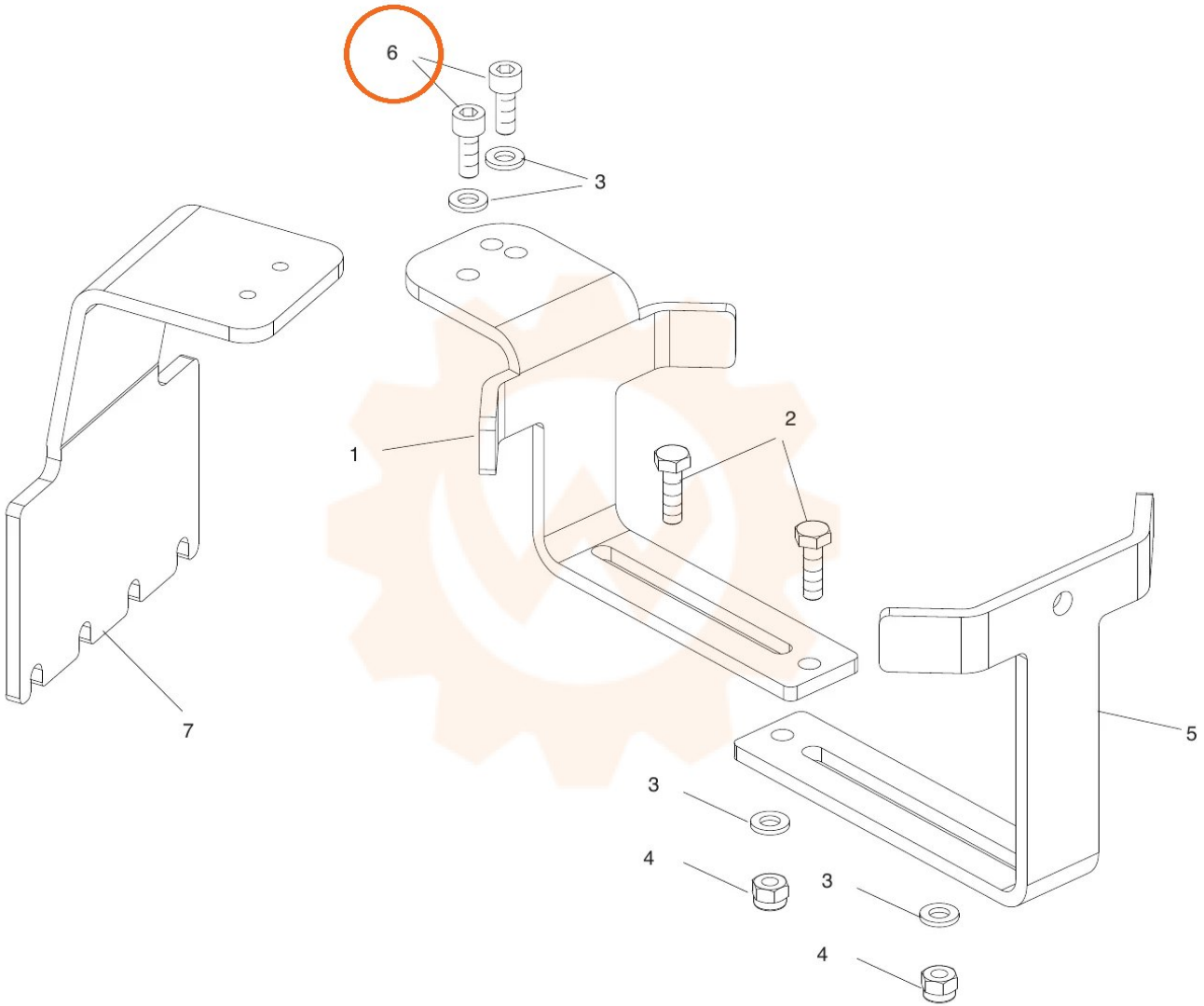
6
3
1
2
7
5
3
4
3
4