Bevestigingsset | Mondolfo Ferro 5-490588

Mondolfo Ferro Tmw 20S · 2025 · Overzichtstekening · positie 39

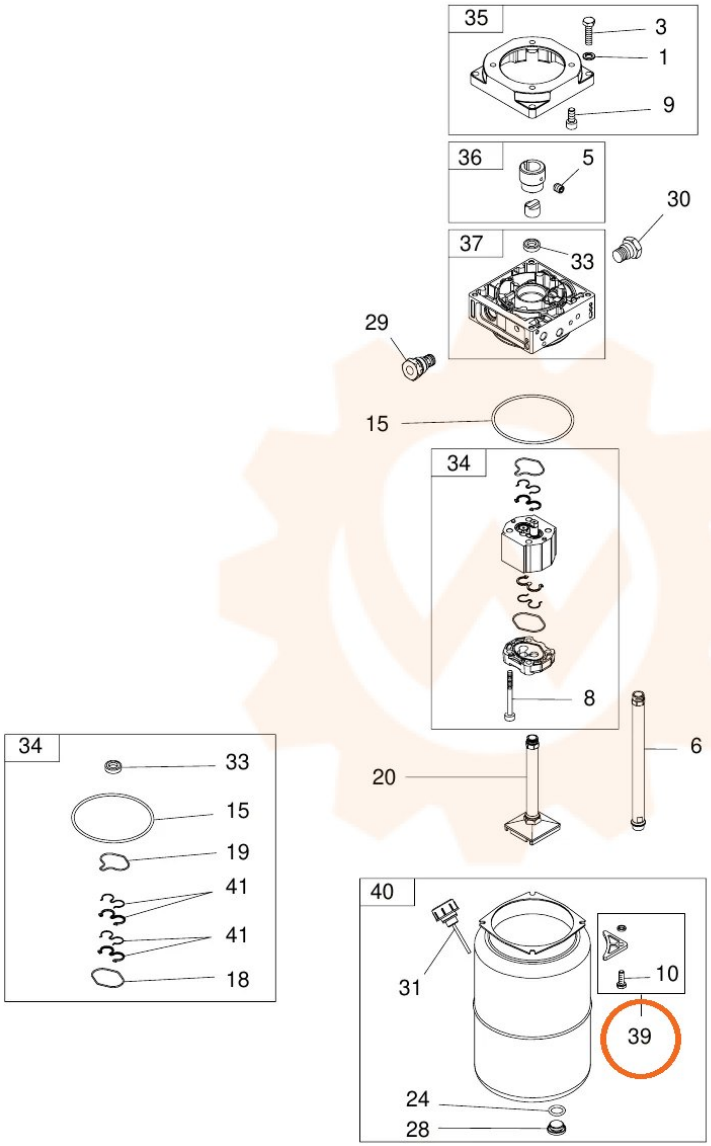
35
3
1
9
36
5
30
37
33
29
15
34
8
6
20
34
33
15
19
41
41
18
40
31
10
39
24
28