GRUPPO MANOMETRO
PRESSURE GAUGE GROUP

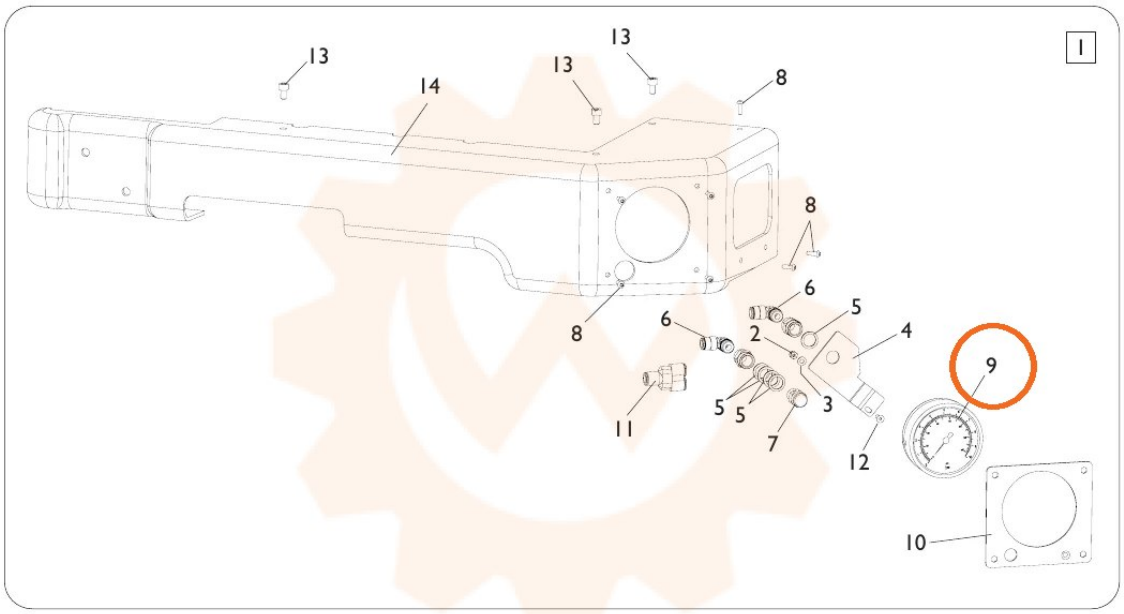

TORNA AL COMPLESSIVO
RETURNS TO OVERALL