Bus | Mondolfo Ferro 460109

Mondolfo Ferro MT6450 - MT6650 · 2025 · Overzichtstekening · positie 28

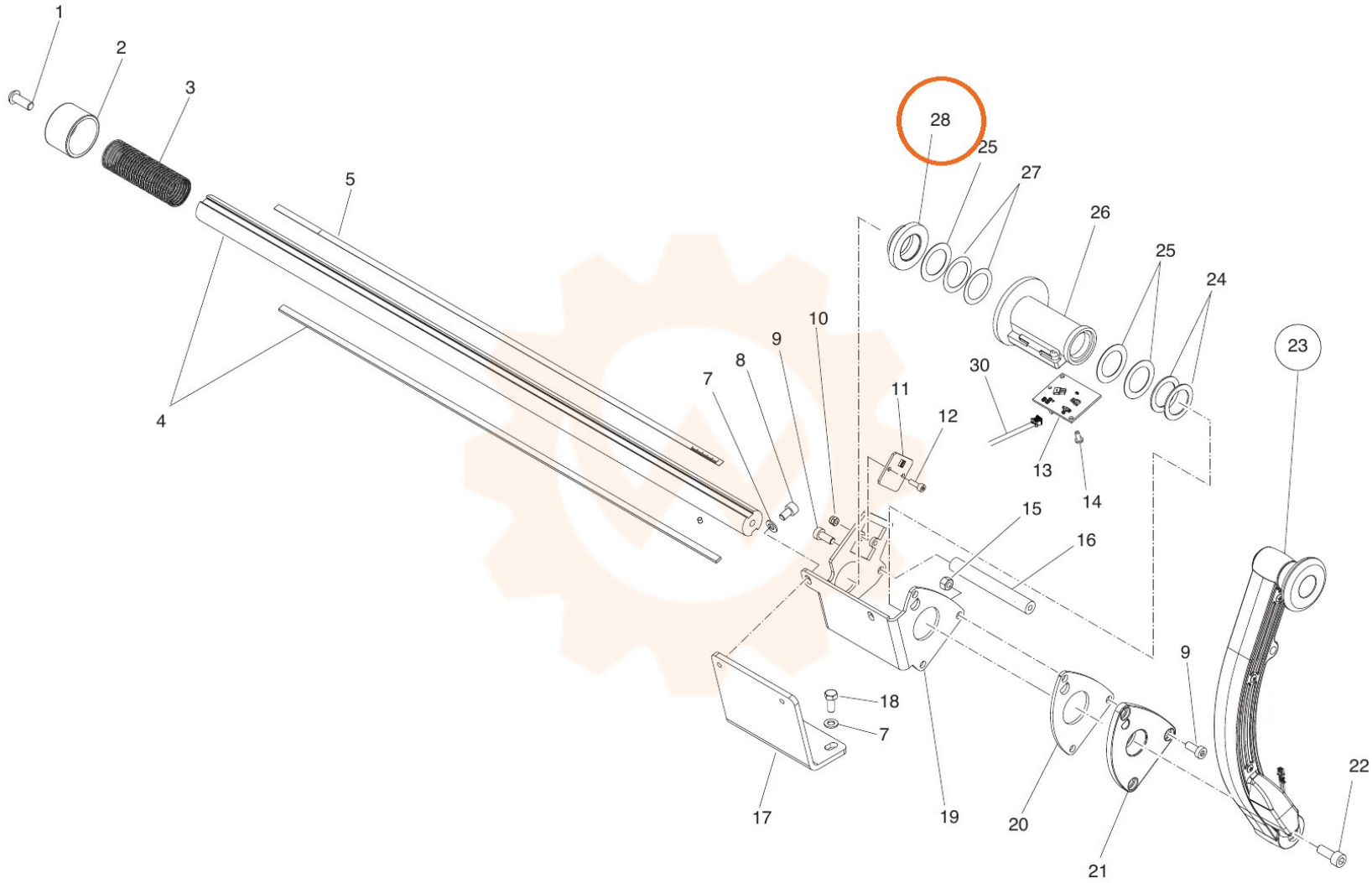
1
2
3
5
4
28
25
27
26
25
24
23
10
9
8
7
30
11
12
13
14
15
16
9
18
7
17
19
20
21
22