GRUPPO DISCO STALLONATORE
DISCK BEAD GROUP

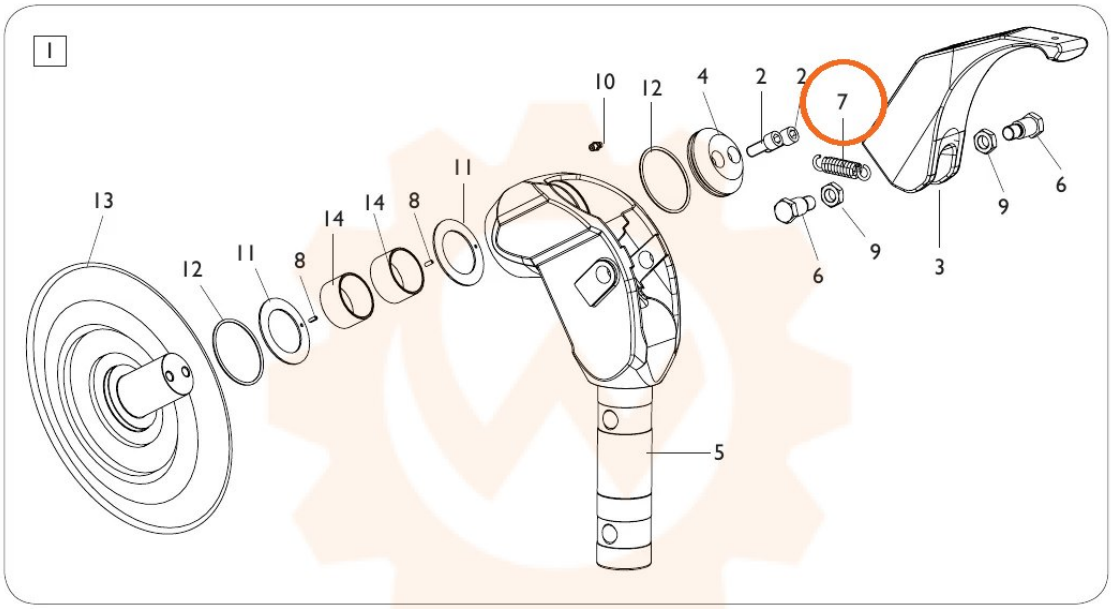

TORNA AL COMPLESSIVO
RETURNS TO OVERALL