130-20 3-armig universele trekker "VARIO" met verende Veiligheidsveer, tot 260 mm klembereik, 150 mm spandiepte



BESCHRIJVING

De 3-armig universele trekker "VARIO" met veerbelaste Veiligheidsveer wordt gebruikt voor het trekken van lagers, tandwielen en schijven in alle gangbare maten voor Ambacht, werkplaats en Industrie. Hiermee kan elk onderdeel worden losgemaakt dat op een as zit en van buitenaf vrij toegankelijk is. Voorzien van robuuste, altijd parallelle trekhaken zorgt de trekker zowel bij het Uitwendigtrekken als bij het binnentrekken voor een bijzonder veilige, beschadigingsvrije Demontage. De Veiligheidsveer voorkomt dat de trekhaken van de Brug afglijden. De uitvoering met drie armen garandeert een gelijkmatige lastverdeling en daardoor een bijzonder stevige grip op het te trekken onderdeel.

TOEPASSINGSGEBIED

Voor het trekken van lagers, tandwielen en schijven in alle gangbare maten voor Ambacht, werkplaats en Industrie.

VOORDEEL

- Veiligheidsveer beschermt tegen het afglijden van de trekhaken van de Brug
- Door het neerdrukken van de Veiligheidsveer wordt het bijzonder snel omdraaien van de trekhaken gegarandeerd
- De 3-armige uitvoering zorgt voor een gelijkmatige krachtverdeling en maakt een grotere trekkracht mogelijk.
- Ook toepasbaar bij excentrische onderdelen door vrij beweegbare, op de Brug glijdende trekhaken
- Veilige plaatsing van de spindel door de draaibare spindelpunt, zowel op gladde oppervlakken als bij centreringen (Switch Technology)
- Veilig opzetten van de spindel dankzij de draaibare spindelpunt, zowel op gladde oppervlakken als bij centreringen (Switch Technology)
- Optioneel omzetbaar van een uitwendige trekker naar een binnentrekker door de trekhaken om te draaien
- Anti-slipinrichting aan de spindelkop voor veilig werken met Sleutels
- Spindeluitloop ter bescherming van de Schroefdraad

OPERATIE

- Trekhaken van buiten op het te trekken onderdeel plaatsen
- Klauwen onder het onderdeel schuiven
- Spindel ter fixatie handmatig op druk trekken
- Zeskant op de spindelkop met een ratel of een steekringsleutel in beweging zetten totdat het onderdeel is losgekomen

STAMGEGEVENS

GTIN [GTIN]	4021176918919
Land van herkomst	DE
Materiaal	Gereedschapsstaal
Serie	130
Brutogewicht [kg]	4,28 kg
Inhoud van de verpakking	1 deel
Verpakkingswet	PAPPE PAP 21
Wereldwijde verkoopbaarheid	Ja (REACH, RoHS, POP, PROP65, TSCA)

ONDERDELEN

- 0-150-S_3 trekhaken (set)
- 130-20-T_Brug
- 621170_Spindel

3-armig universele trekker "VARIO" met verende Veiligheidsveer, tot 260 mm klembereik, 150 mm spandiepte

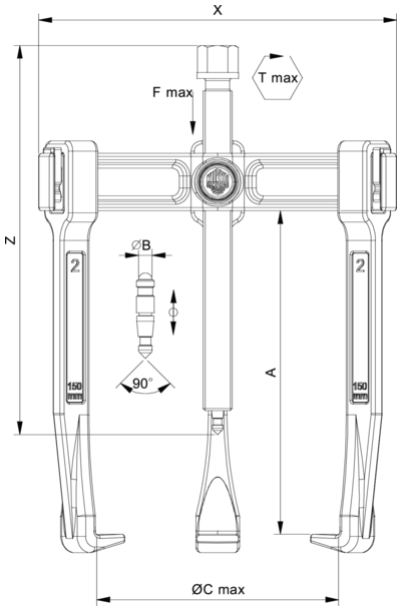

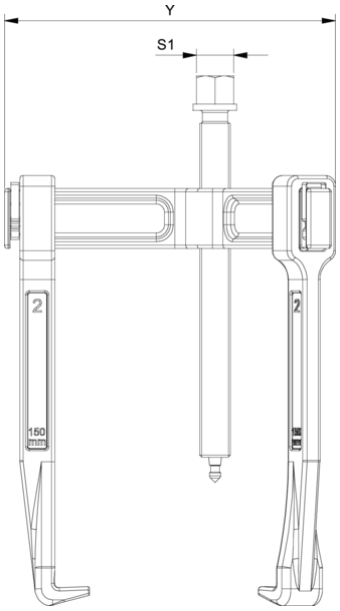

Afkorting	Attribuut	Wert
X	Totale breedte [mm]	316 mm
Y	Totale diepte [mm]	316 mm
Z	Totale hoogte [mm]	205 mm
A	Klemdiepte buiten aftrekken [mm]	150 mm
S1	Breedte over vlakken [mm]	24 mm
Cmin	Spanwijdte buiten aftrekken (min.) [mm]	20 mm
Cmax	Spanbreedte buiten aftrekken (max.) [mm]	260 mm
K	Dikte van de haakwortel aan de punt (klauwdikte K) [mm]	5 mm
J	Haakbasisbreedte (klauwbreedte J) [mm]	28,5 mm
O	Bruikbare haakbasisdiepte (bruikbare klauwdiepte O) [mm]	20 mm
H	Totale haakworteldiepte (totale klauwdiepte H) [mm]	44 mm
L	Totale klauwdikte (L+1mm) (klauwafstand tot basisoppervlak) [mm]	15 mm
Emin	Spanbreedte binnenverlenging (min.) [mm]	120 mm
Emax	Spanbreedte binnenste verlenging (max.) [mm]	300 mm
Tmax	Max. koppel [Nm]	110 Nm
Fmax	Maximale trekkracht [t]	3.5 t
Fmax	Max. trekkracht [kN]	35 kN

Afkorting	Attribuut	Wert
X	Totale breedte [mm]	316 mm
Y	Totale diepte [mm]	316 mm
Z	Totale hoogte [mm]	205 mm
A	Klemdiepte buiten aftrekken [mm]	150 mm
S1	Breedte over vlakken [mm]	24 mm
Cmin	Spanwijdte buiten aftrekken (min.) [mm]	20 mm
Cmax	Spanbreedte buiten aftrekken (max.) [mm]	260 mm
K	Dikte van de haakwortel aan de punt (klauwdikte K) [mm]	5 mm
J	Haakbasisbreedte (klauwbreedte J) [mm]	28,5 mm
O	Bruikbare haakbasisdiepte (bruikbare klauwdiepte O) [mm]	20 mm
H	Totale haakworteldiepte (totale klauwdiepte H) [mm]	44 mm
L	Totale klauwdikte (L+1mm) (klauwafstand tot basisoppervlak) [mm]	15 mm
Emin	Spanbreedte binnenverlenging (min.) [mm]	120 mm
Emax	Spanbreedte binnenste verlenging (max.) [mm]	300 mm
Tmax	Max. koppel [Nm]	110 Nm
Fmax	Maximale trekkracht [t]	3.5 t
Fmax	Max. trekkracht [kN]	35 kN

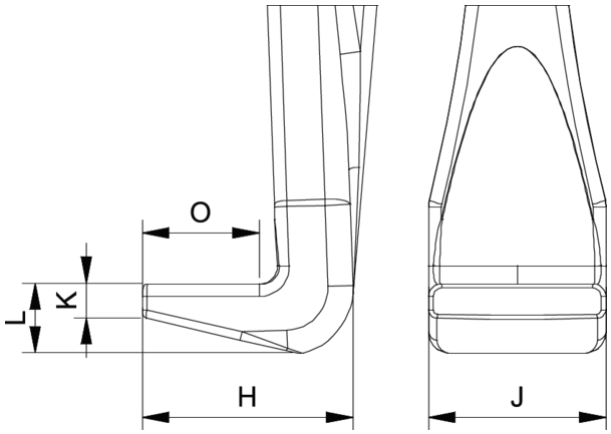

Afkorting	Attribuut	Wert
X	Totale breedte [mm]	316 mm
Y	Totale diepte [mm]	316 mm
Z	Totale hoogte [mm]	205 mm

A	Klemdiepte buiten aftrekken [mm]	150 mm
S1	Breedte over vlakken [mm]	24 mm
Cmin	Spanwijdte buiten aftrekken (min.) [mm]	20 mm
Cmax	Spanbreedte buiten aftrekken (max.) [mm]	260 mm
K	Dikte van de haakwortel aan de punt (klauwdikte K) [mm]	5 mm
J	Haakbasisbreedte (klauwbreedte J) [mm]	28,5 mm
O	Bruikbare haakbasisdiepte (bruikbare klauwdiepte O) [mm]	20 mm
H	Totale haakworteldiepte (totale klauwdiepte H) [mm]	44 mm
L	Totale klauwdikte (L+1mm) (klauwafstand tot basisoppervlak) [mm]	15 mm
Emin	Spanbreedte binnenverlenging (min.) [mm]	120 mm
Emax	Spanbreedte binnenste verlenging (max.) [mm]	300 mm
Tmax	Max. koppel [Nm]	110 Nm
Fmax	Maximale trekkracht [t]	3.5 t
Fmax	Max. trekkracht [kN]	35 kN