Stelschroef met binnenzeskant M6 x 8 | Mondolfo Ferro 2-00531

Mondolfo Ferro TB124 Mobile · 2023 · Tekening 18 · positie 15 (2 keer op deze tekening)

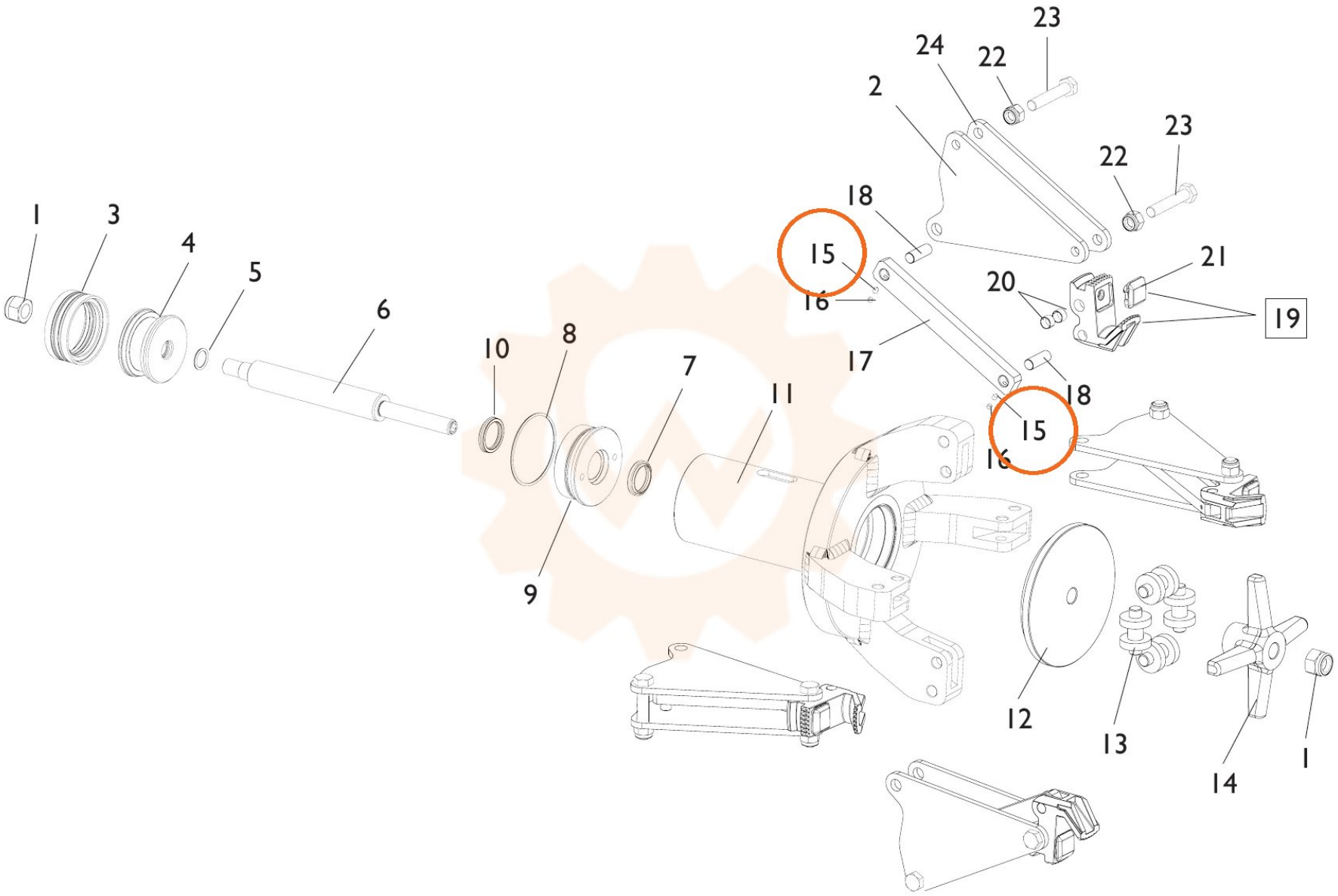
1
3
4
5
6
10
8
7
9
11
2
24
22
23
22
23
18
15
16
17
18
15
16
21
20
19
12
13
14
1