Borgmoer M10 | Mondolfo Ferro 2-01019

Mondolfo Ferro AS905 Motorbike · 2024 · Overzichtstekening · positie 2 (2 keer op deze tekening)

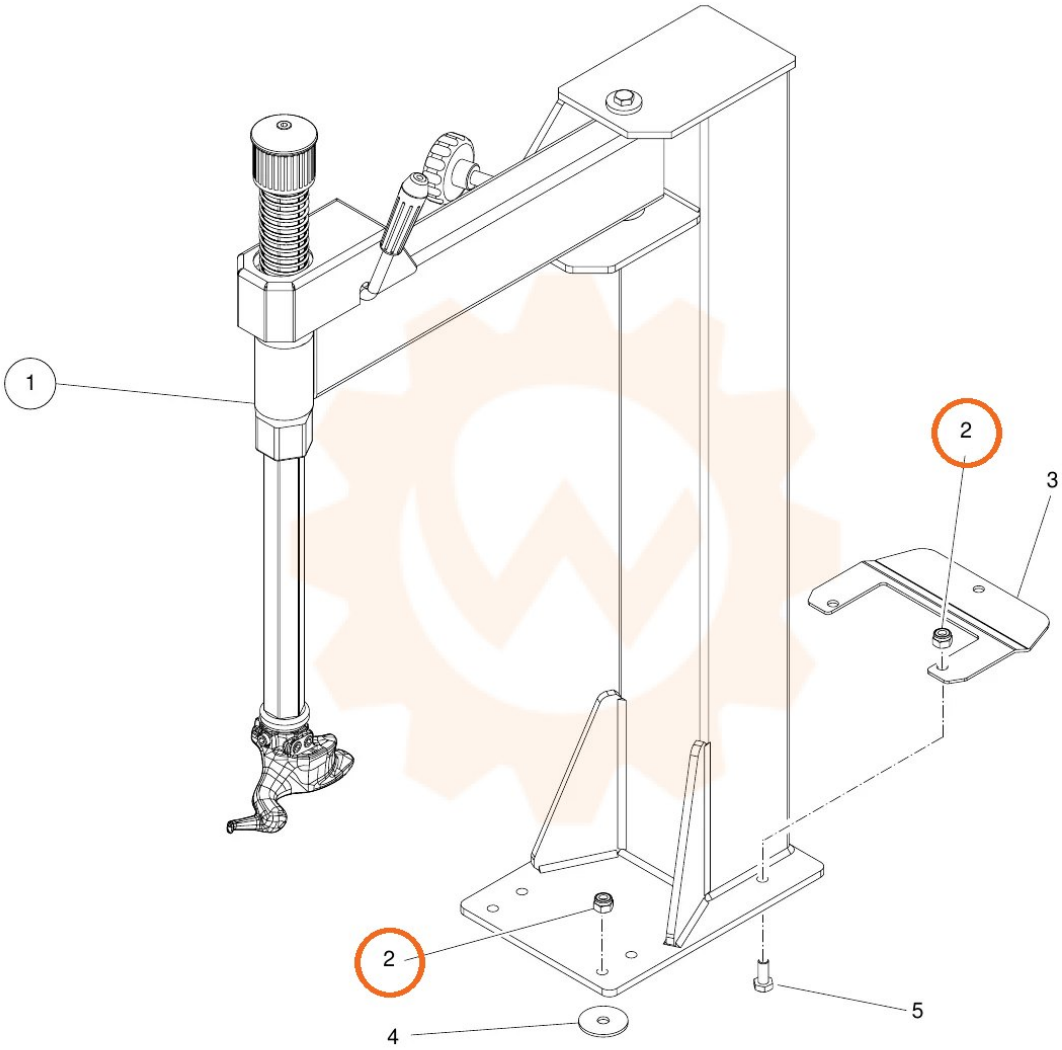
1
2
3
2
4
5