Borgmoer M6 | Mondolfo Ferro 2-01979

Mondolfo Ferro TC975XD TI · 2025 · Overzichtstekening · positie 13 (2 keer op deze tekening)

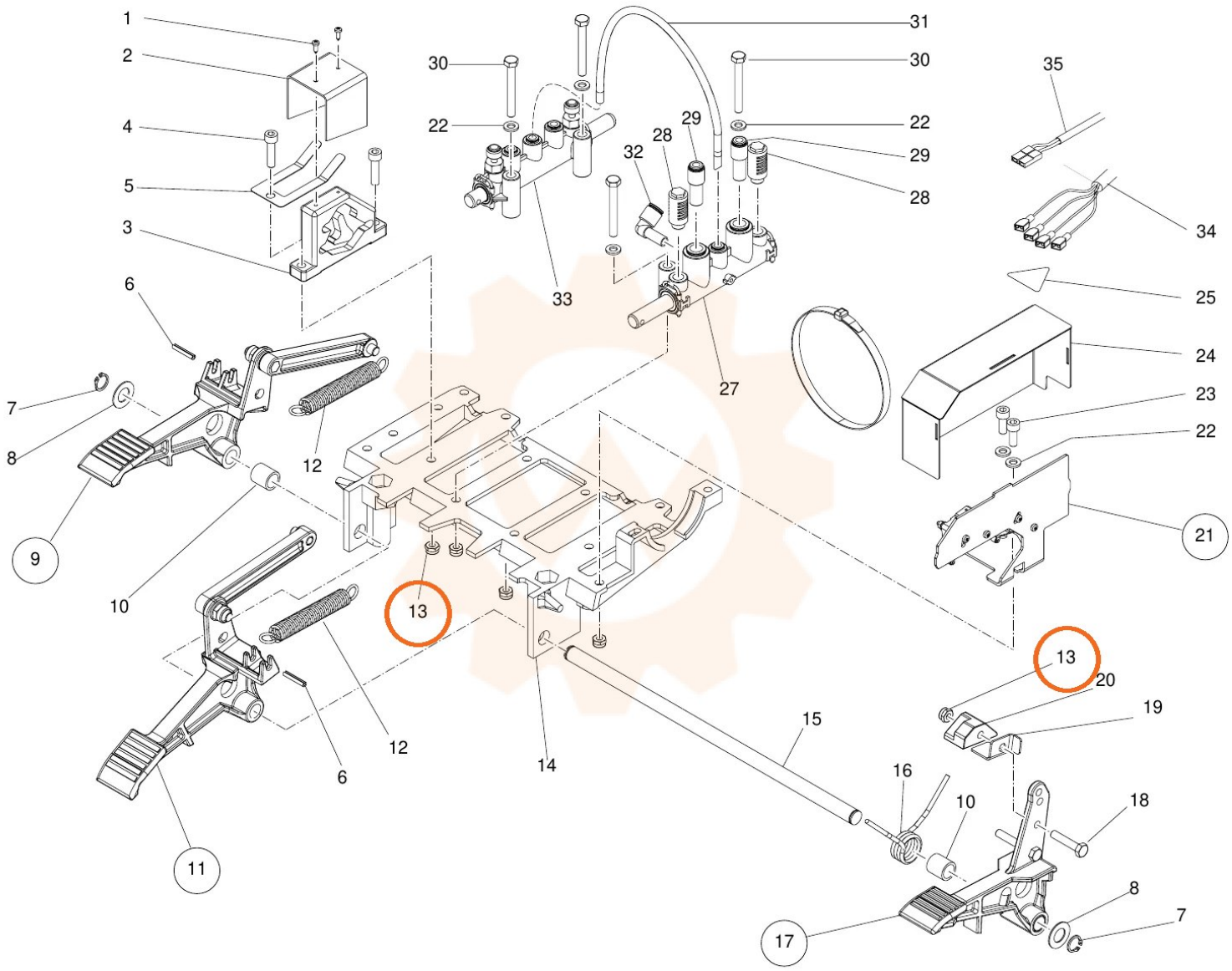
1
2
4
5
3
6
7
8
9
10
11
12
12
6
13
14
15
16
10
17
8
7
18
13
20
19
30
22
31
30
22
29
28
32
28
29
33
27
35
34
25
24
23
22
21