15-00 Mestrekker met scheiddiameter 6 mm - 40 mm, 12,5 mm bruikbare snijdiepte (bevestigingsschroefdraad M6)



BESCHRIJVING

De mestrekkers van serie 15 worden samen met de hulptrekkers van serie 18 gebruikt voor het trekken van kogellagers, rollagers, binnenringen en andere vlak opleggende onderdelen in Ambacht, Industrie en Werkplaats, wanneer er voor trekhaken niet voldoende ruimte beschikbaar is. Het Scheidendtrekken-proces is in staat om deze onderdelen eerst voorzichtig te scheiden, voordat ze Uitwendigtrekken kunnen worden.

TOEPASSINGSGEBIED

Wordt samen met de hulptrekkers van serie 18 gebruikt voor het trekken van kogellagers, rollagers, binnenringen en andere vlak aanliggende onderdelen in Ambacht, Industrie en werkplaats.

VOORDEEL

- De scherpe snijkanten maken trekken mogelijk, waar andere trekmethoden niet toepasbaar zijn
- Door het verschroeven van de mestrekker en Hulptrekker wordt de hoogste stabiliteit bij het trekken gewaarborgd
- Als men de scheidingsbekken omgekeerd in de Hulptrekker schroeft, wordt het aanligvlak vergroot en wordt voorzichtiger getrokken.

OPERATIE

- De scherpe snijkanten van de mestrekker achter het onderdeel drukken
- Trennbacken mit behulp van de drukspindel spannen door de stelmoeren op de zijbout van de mestrekker gelijkmatig aan te trekken en erop letten dat de scheidingsmes tot aan de aanslag onder het af te trekken onderdeel zitten
- Trekbout van de Hulptrekker tot aan de aanslag in de schroefdraadgaten van de mestrekker schroeven
- Mestrekker vasthouden en het betreffende onderdeel door het aandraaien van de spanmoer veilig en zorgvuldig trekken

STAMGEGEVENS

GTIN [GTIN]	4021176101854
Land van herkomst	DE
Materiaal	Gereedschapsstaal
Serie	15
Brutogewicht [kg]	0,23 kg
Inhoud van de verpakking	1 deel
Verpakkingswet	Rezykkat rHDPE 61
Wereldwijde verkoopbaarheid	Ja (REACH, RoHS, POP, PROP65, TSCA)

GESCHIKT VOOR

- 18-00_Hulptrekker
- 68-0_Combi-Hulptrekker

ONDERDELEN

- 015091_Zijbout met moer

APPLICATIE AFBEELDING



Mestrekker met scheiddiameter 6 mm - 40 mm, 12,5 mm bruikbare snijdiepte (bevestigingsschroefdraad M6)

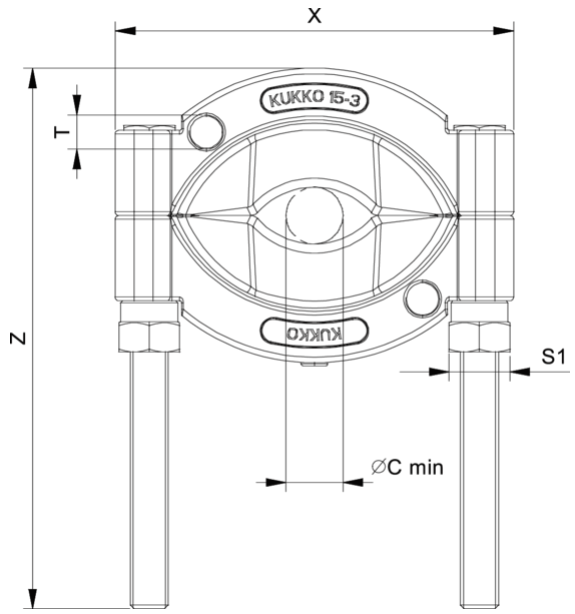

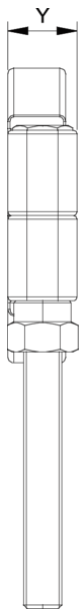

Afkorting	Attribuut	Wert
X	Totale breedte [mm]	72,5 mm
Y	Totale diepte [mm]	15,5 mm
Z	Totale hoogte [mm]	105 mm
S1	Breedte over vlakken [mm]	10 mm
Cmin	Scheidingsdiameter (min.) [mm]	6 mm
Cmax	Scheidingsdiameter (max.) [mm]	40 mm
K	Snijranddikte bij de punt [mm]	0,2 mm
O	Bruikbare sneeuwhoogte [mm]	12,5 mm
H	Totale snijkanthoogte [mm]	24,5 mm
L	Dikte achterste snijrand [mm]	3,3 mm
T1	Bevestigingsdraad voor trekbout [nominale afmeting]	M6

Afkorting	Attribuut	Wert
X	Totale breedte [mm]	72,5 mm
Y	Totale diepte [mm]	15,5 mm
Z	Totale hoogte [mm]	105 mm
S1	Breedte over vlakken [mm]	10 mm
Cmin	Scheidingsdiameter (min.) [mm]	6 mm
Cmax	Scheidingsdiameter (max.) [mm]	40 mm
K	Snijranddikte bij de punt [mm]	0,2 mm
O	Bruikbare sneeuwhoogte [mm]	12,5 mm
H	Totale snijkanthoogte [mm]	24,5 mm
L	Dikte achterste snijrand [mm]	3,3 mm
T1	Bevestigingsdraad voor trekbout [nominale afmeting]	M6

A-A

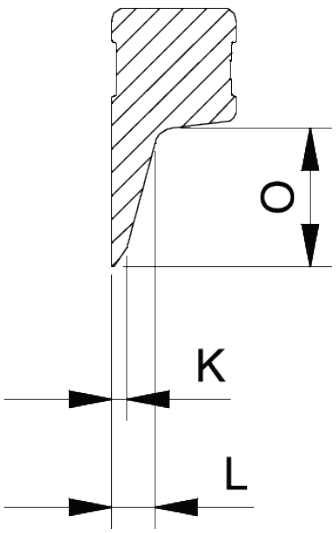

Afkorting	Attribuut	Wert
X	Totale breedte [mm]	72,5 mm
Y	Totale diepte [mm]	15,5 mm

Z	Totale hoogte [mm]	105 mm
S1	Breedte over vlakken [mm]	10 mm
Cmin	Scheidingsdiameter (min.) [mm]	6 mm
Cmax	Scheidingsdiameter (max.) [mm]	40 mm
K	Snijranddikte bij de punt [mm]	0,2 mm
O	Bruikbare sneeuwhoogte [mm]	12,5 mm
H	Totale snijkanthoogte [mm]	24,5 mm
L	Dikte achterste snijrand [mm]	3,3 mm
T1	Bevestigingsdraad voor trekbout [nominale afmeting]	M6