Klep | Mondolfo Ferro 3-00371

Mondolfo Ferro DM120 · 2005 · Overzichtstekening · positie 12

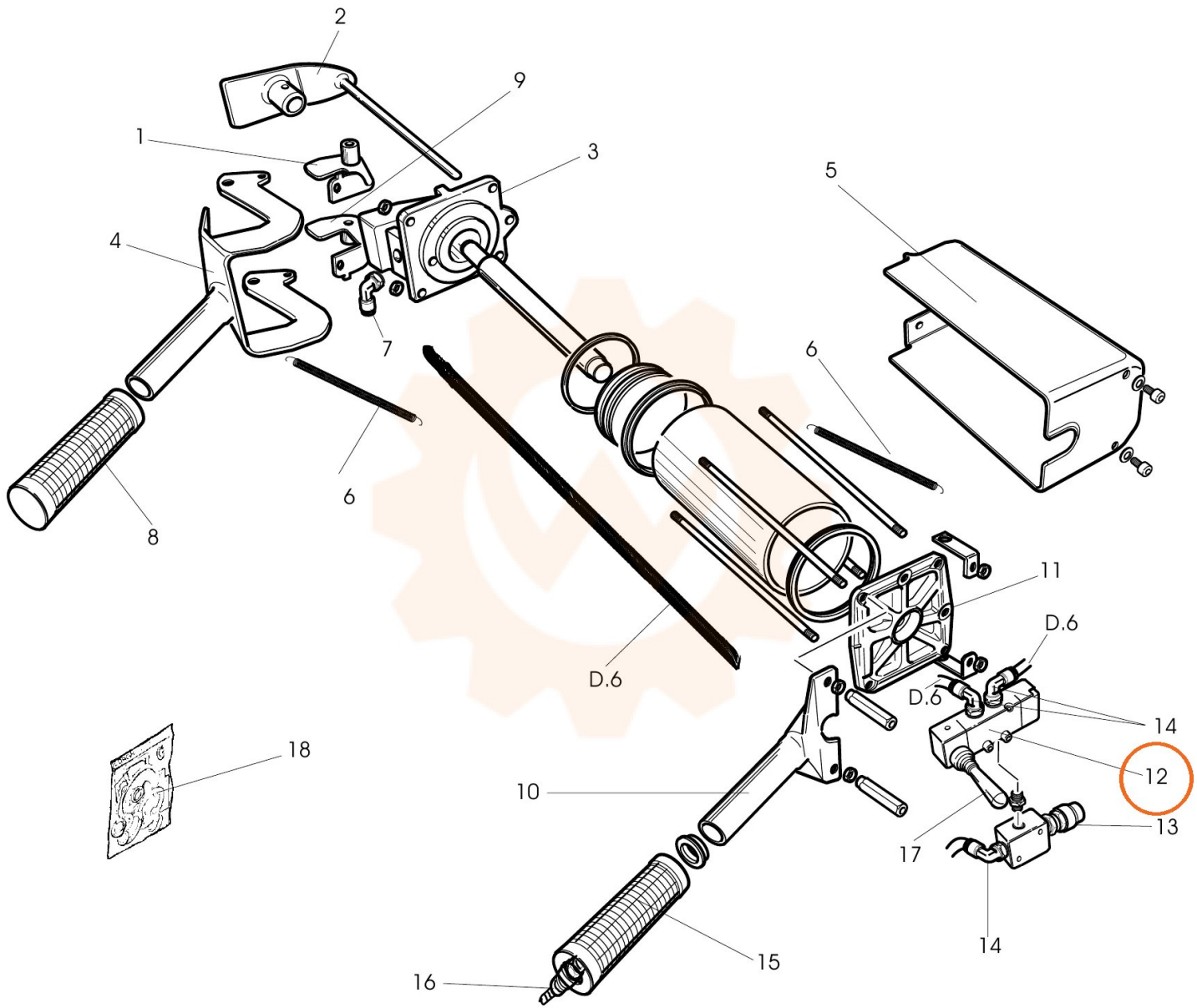
2
9
1
3
5
4
7
6
6
8
11
D.6
D.6
D.6
14
18
12
10
13
17
14
15
16