# GRUPPO AUTOCENTRANTE
# TURNTABLE GROUP

Fino alla matr. IRB302079K
Up to s/n IRB302079K

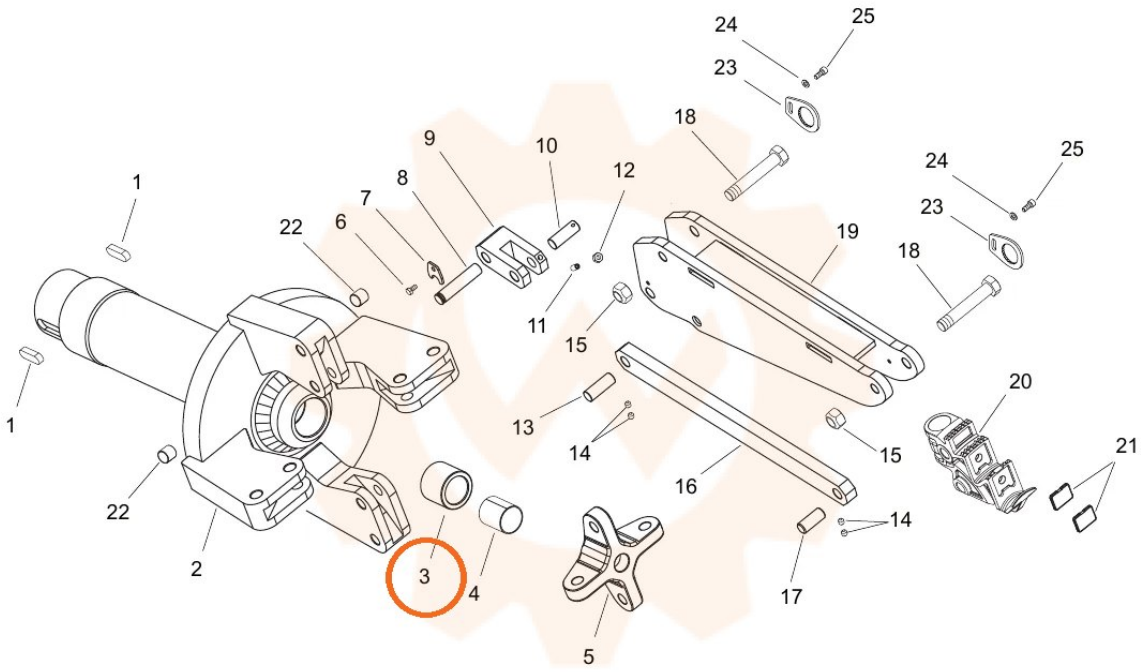


TORNA AL COMPLESSIVO
RETURNS TO OVERALL