Manometer G1/8 0-12 bar | Mondolfo Ferro 3-00488

Mondolfo Ferro Quick Handle QL D.38-40 · 2012 · Overzichtstekening · positie 10

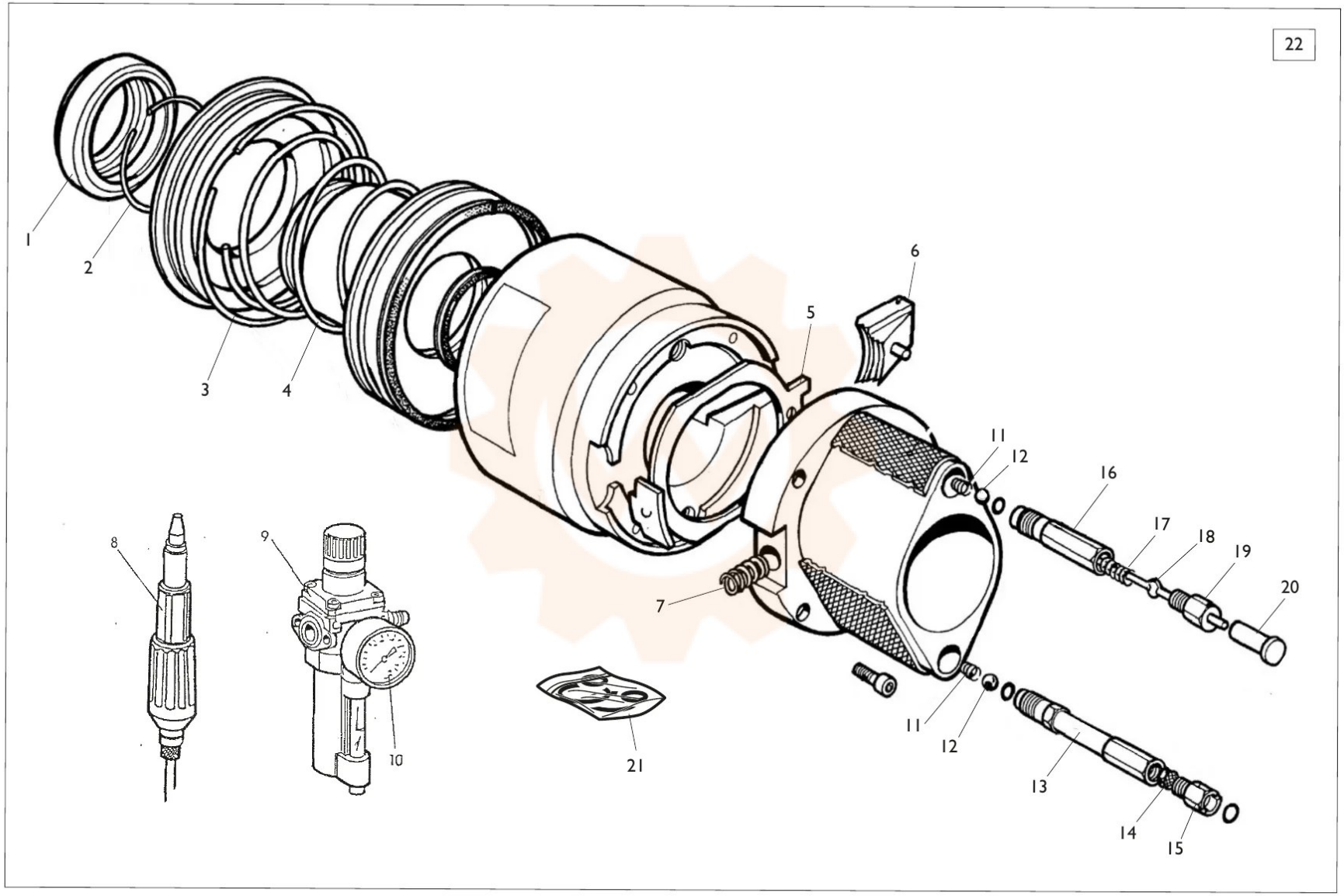
22
1
2
3
4
5
6
7
8
9
10
11
12
16
17
18
19
20
21
11
12
13
14
15