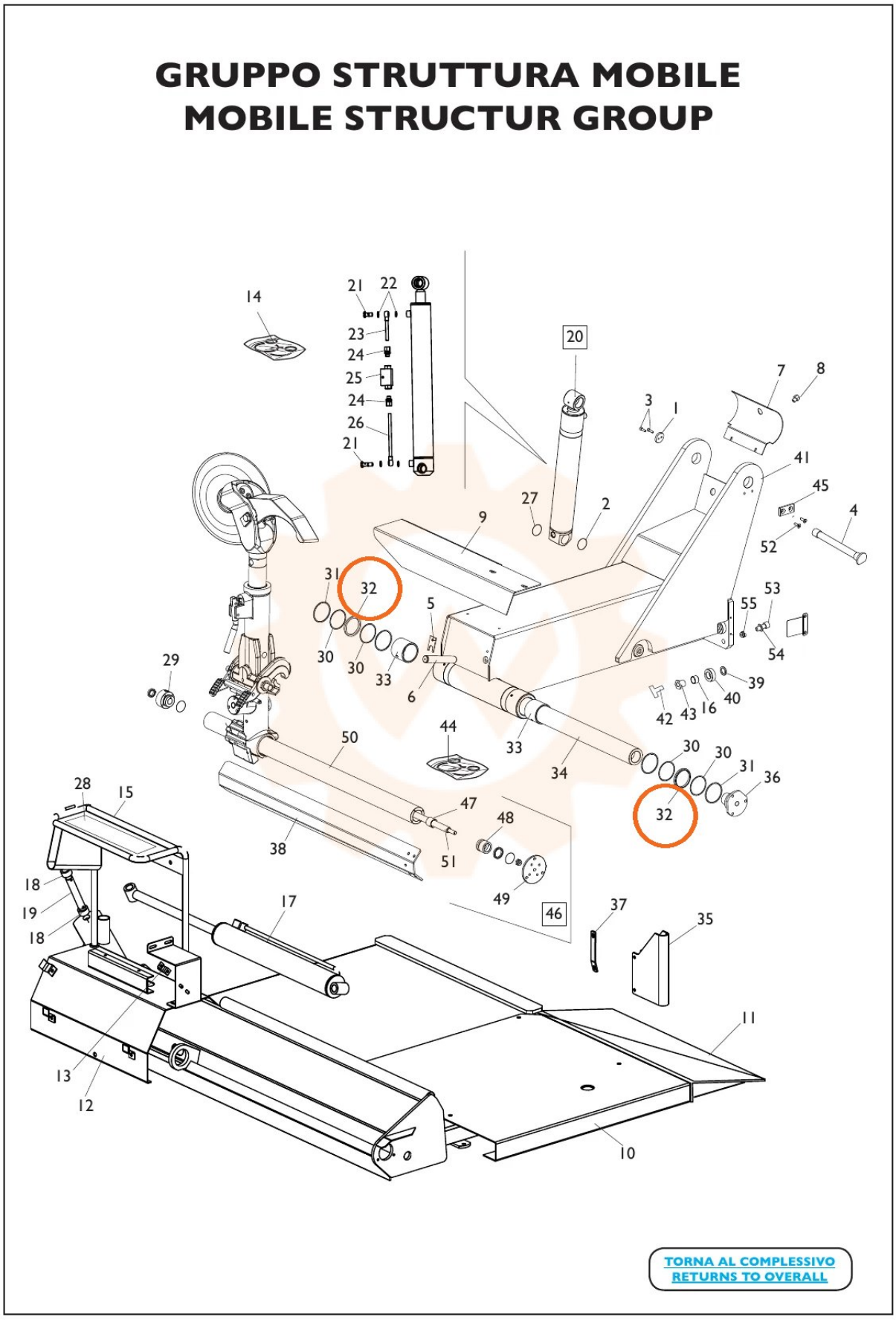
GRUPPO STRUTTURA MOBILE
MOBILE STRUCTUR GROUP
TORNA AL COMPLESSIVO
RETURNS TO OVERALL