Hulpcilinder | Mondolfo Ferro J301-1181000

Mondolfo Ferro Titan X 575C CT LT I · 2025 · Tekening 21 · positie 1

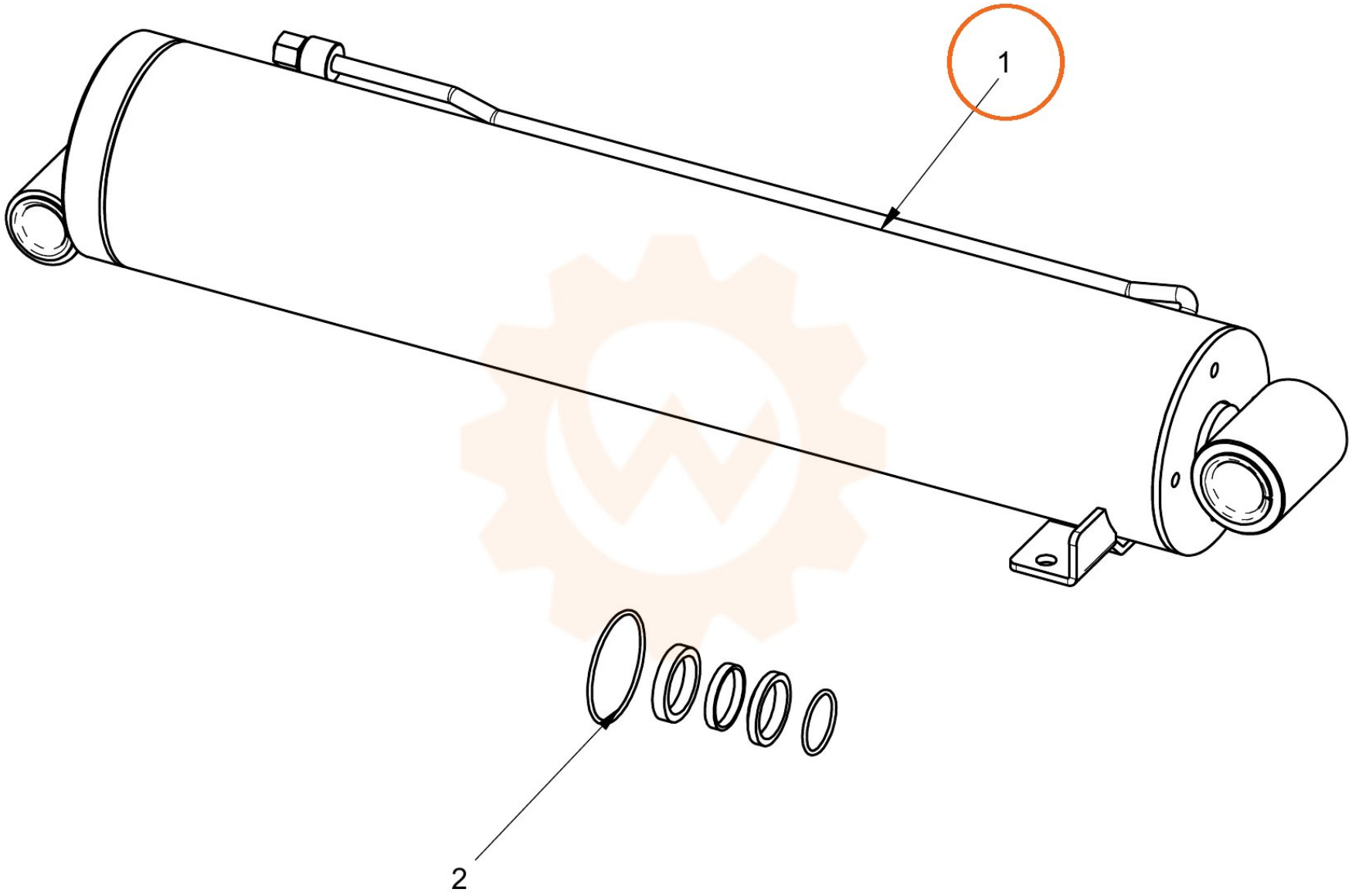
1
2