Zeskantmoer M18 x 1,5 | Mondolfo Ferro 2-00989

Mondolfo Ferro AS903 - AS904 · 2013 · Tekening 9 · positie 536

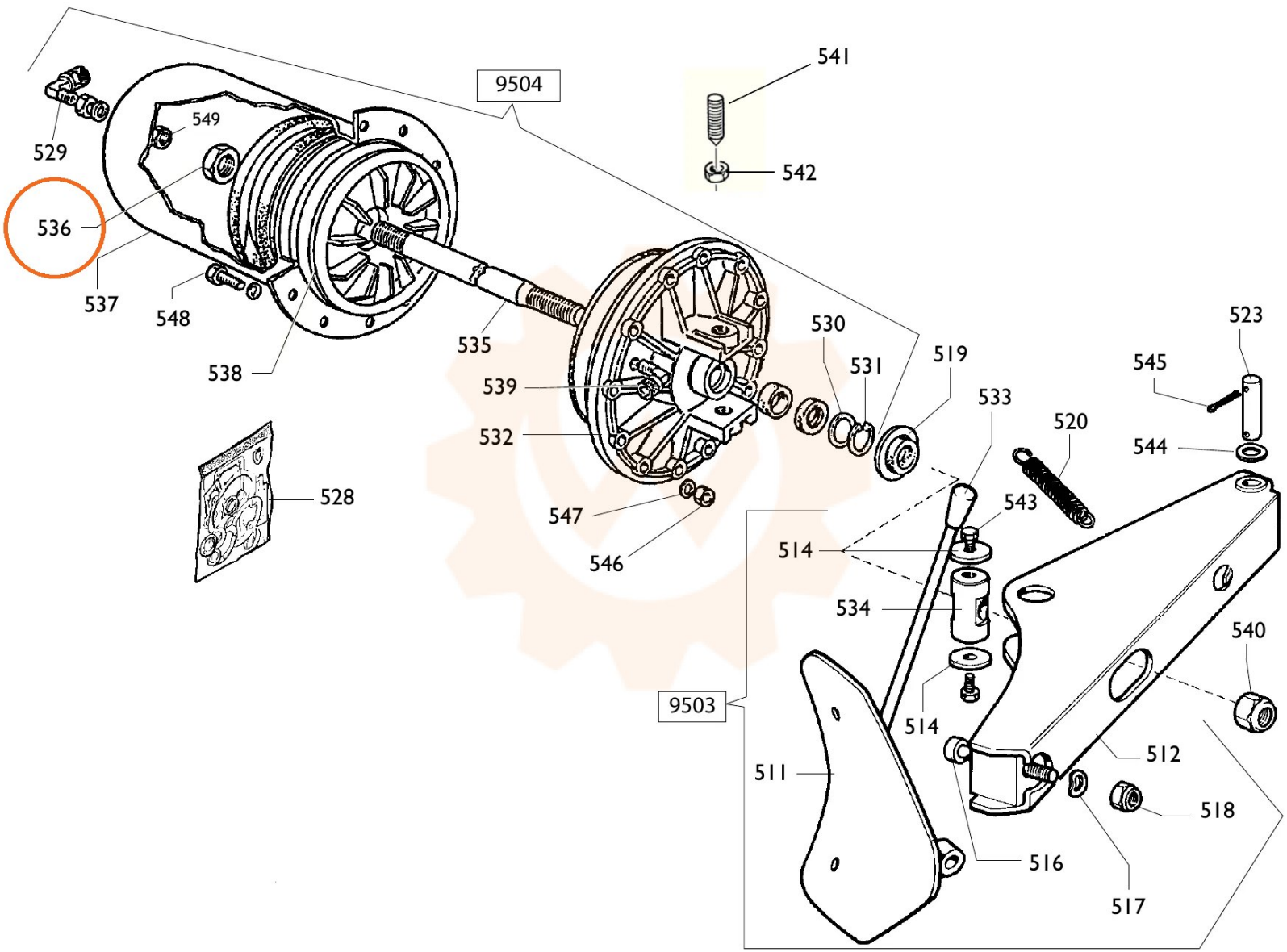
9504
541
542
529
549
536
537
548
538
535
539
532
528
547
546
530
531
519
533
520
523
545
544
543
514
534
540
9503
514
511
512
518
516
517