Handvat | Mondolfo Ferro H-80-1300002

Mondolfo Ferro Helper HTB24 · 2019 · Overzichtstekening · positie 5

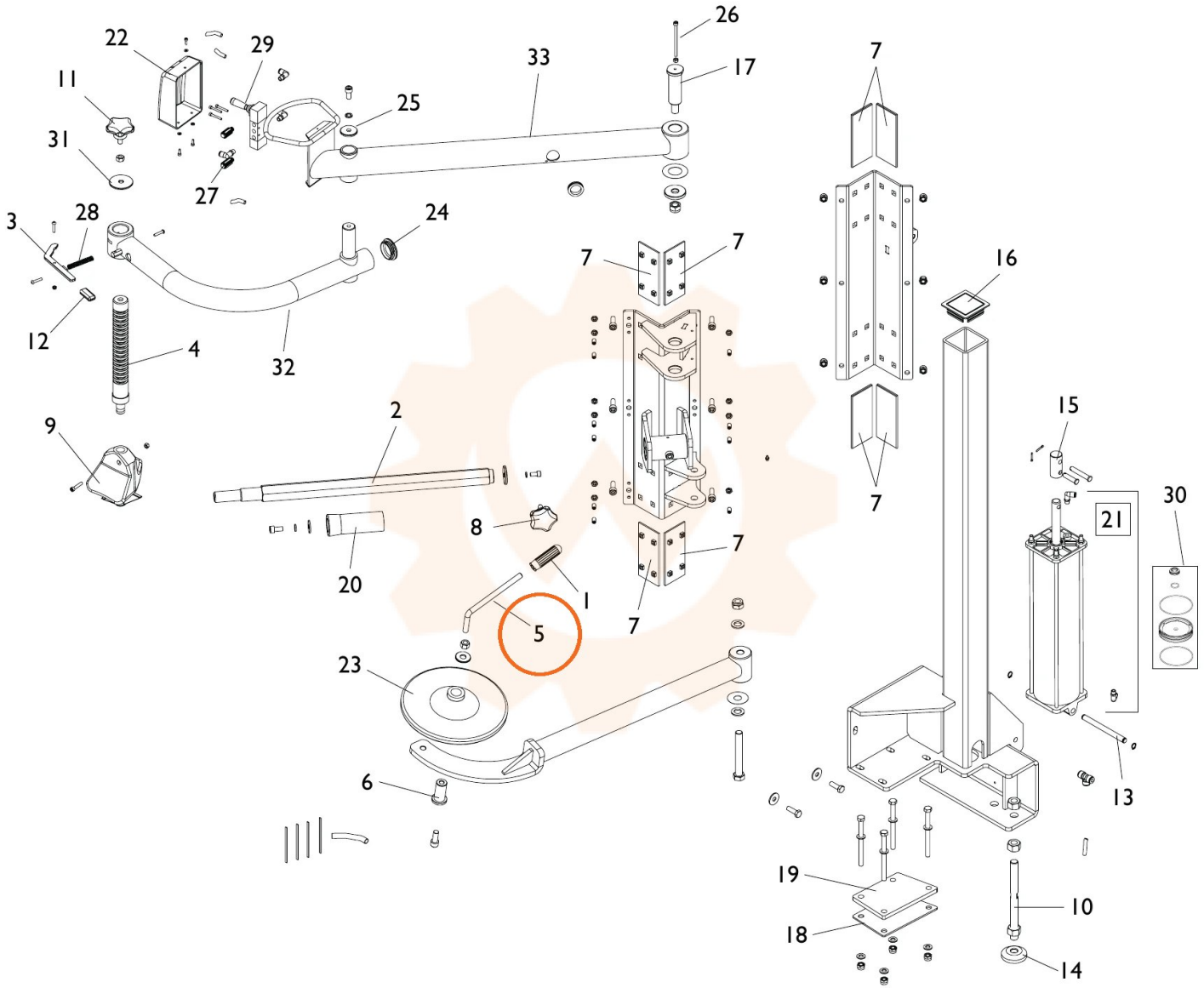

26
22
29
33
17
7
11
25
31
27
3
28
24
7
7
16
12
4
32
15
9
2
30
21
8
7
20
1
7
5
23
13
6
19
10
18
14