Rondstaal | Mondolfo Ferro 4-111844

Mondolfo Ferro Titan P232 N - 232 N BC · 2013 · Tekening 2 · positie 3

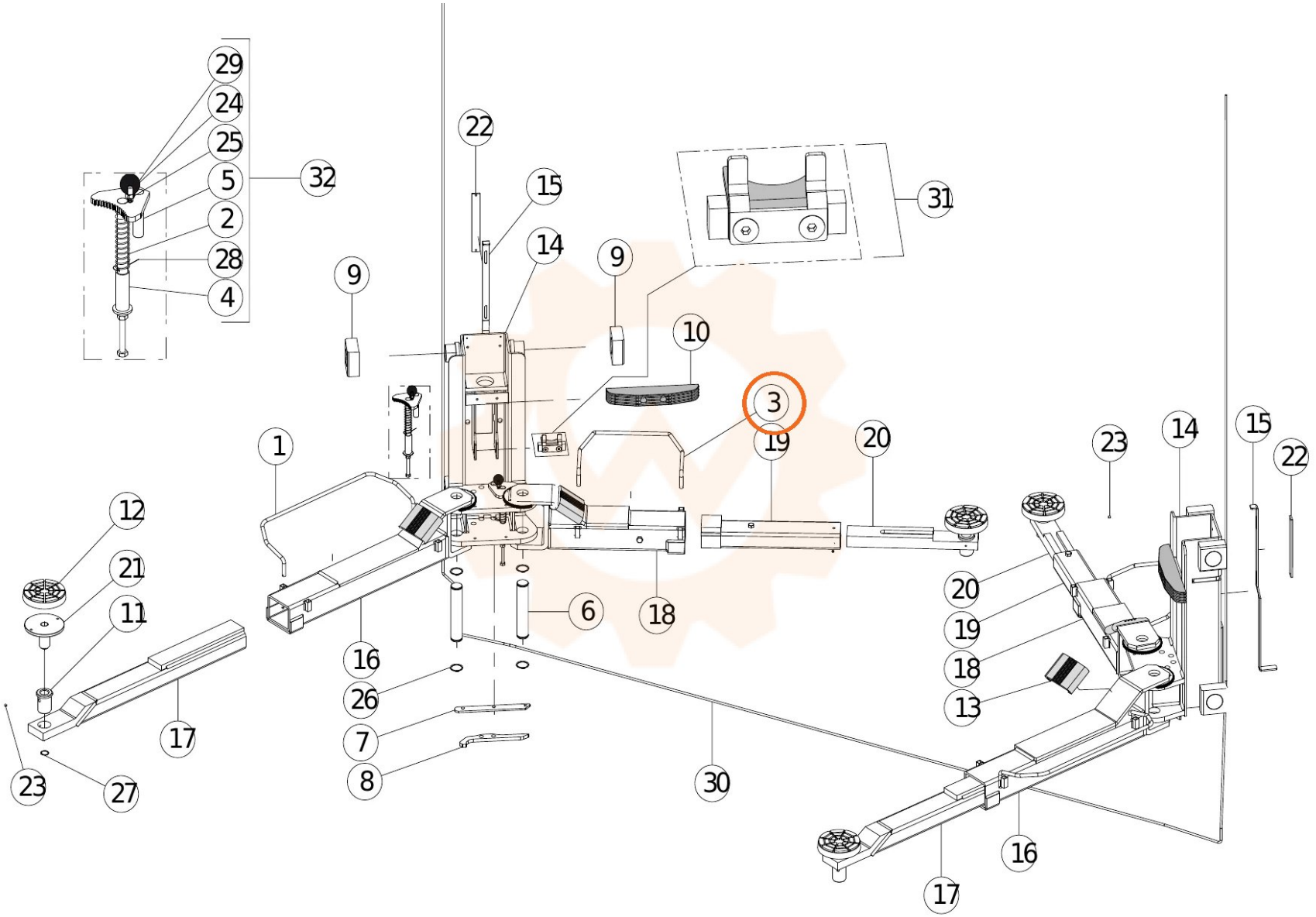
29
24
25
5
32
2
28
4
22
15
14
9
9
31
10
3
19
20
1
23
14
15
22
12
21
11
6
18
16
26
7
8
30
20
19
18
13
17
23
27
16
17