Borgmoer M8 | Mondolfo Ferro 2-01137

Mondolfo Ferro TC975XD TI · 2025 · Overzichtstekening · positie 15

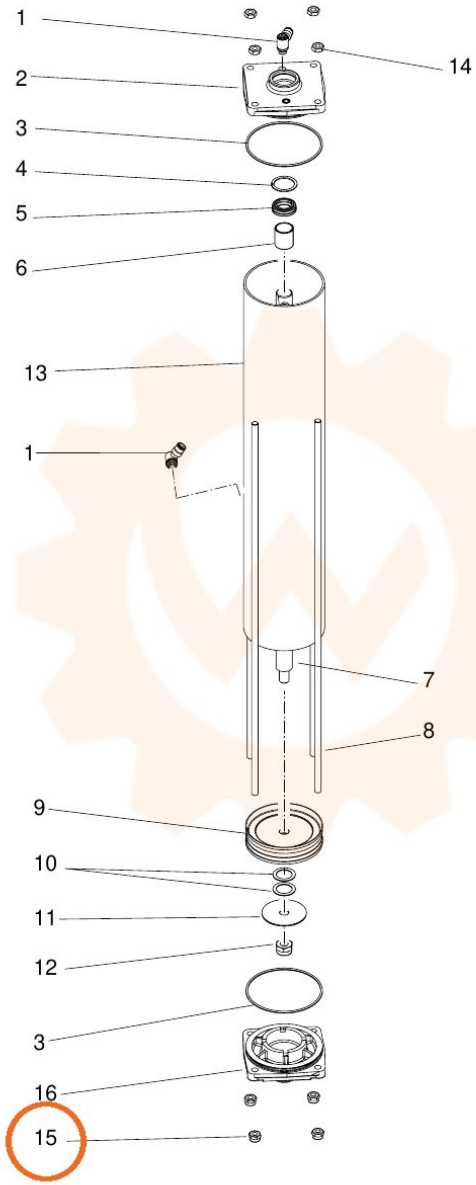
1
14
2
3
4
5
6
13
1
7
8
9
10
11
12
3
16
15

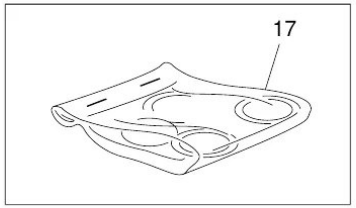
17