Borgmoer M24x2 | Mondolfo Ferro 2-03591

Mondolfo Ferro TBE160 Terra · 2021 · Tekening 26 · positie 48 (2 keer op deze tekening)

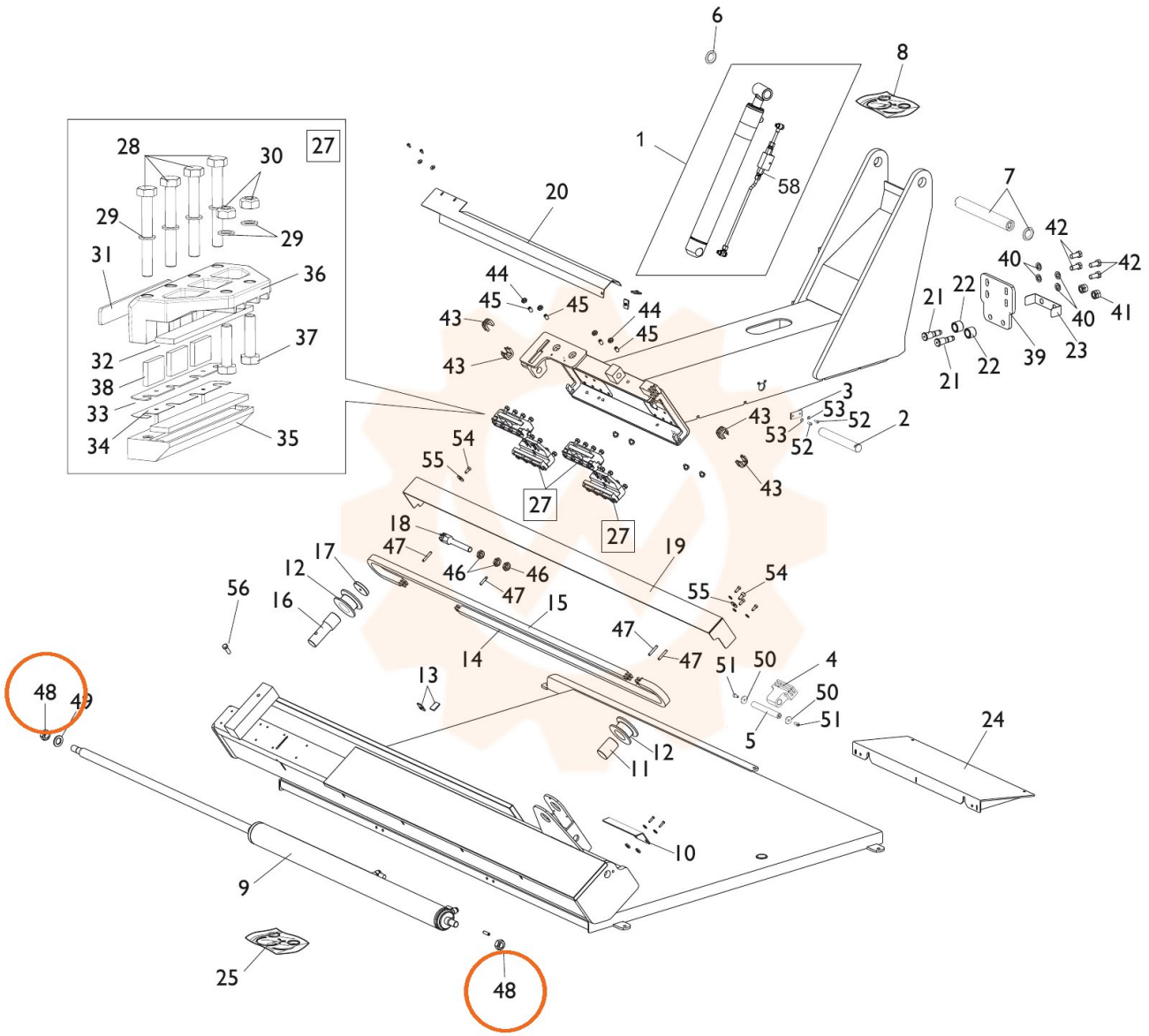

6
8
1
58
20
7
42
42
40
40
41
21
22
22
21
39
23
44
45
45
44
45
43
43
3
53
52
2
43
53
52
43
54
55
27
27
18
47
46
46
47
19
17
12
56
16
15
14
47
47
55
54
51
50
4
50
51
5
13
48
49
12
11
24
10
9
25
48
27
28
30
29
29
31
36
32
37
38
33
34
35