Achterdeksel | Mondolfo Ferro 4-110670

Mondolfo Ferro TBE123 Mobile · 2015 · Tekening 5 · positie 202

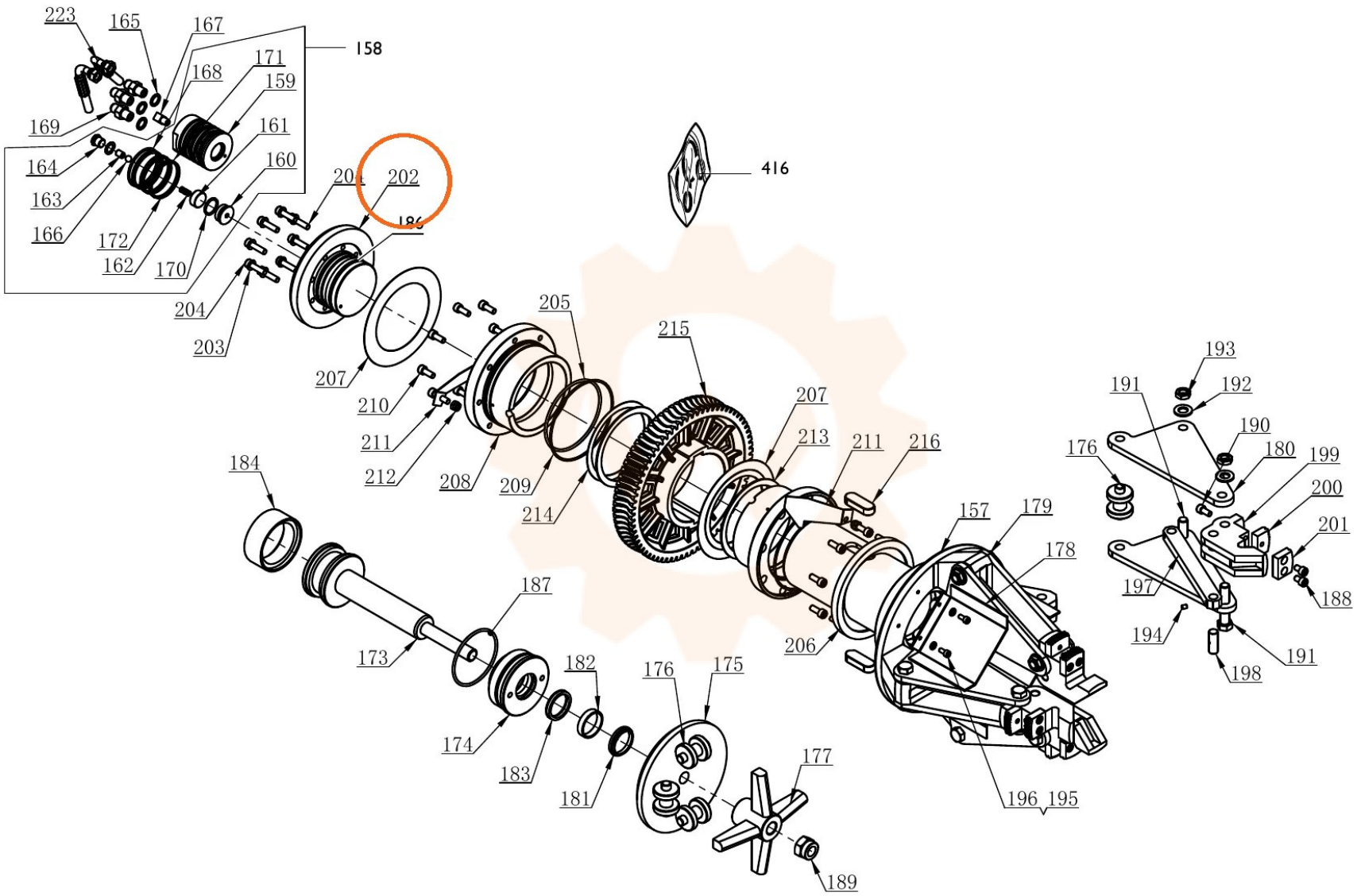
223
165
167
158
168
171
159
169
161
164
160
163
166
172
162
170
204
202
186
416
203
205
215
207
210
211
212
208
209
214
213
211
216
184
157
179
178
187
173
182
176
175
174
183
181
177
189
206
196
195
193
191
192
190
176
180
199
200
201
197
188
194
191
198