Knop | Mondolfo Ferro 87221002

Mondolfo Ferro TB122 Mobile · 2012 · Tekening 1 · positie 5

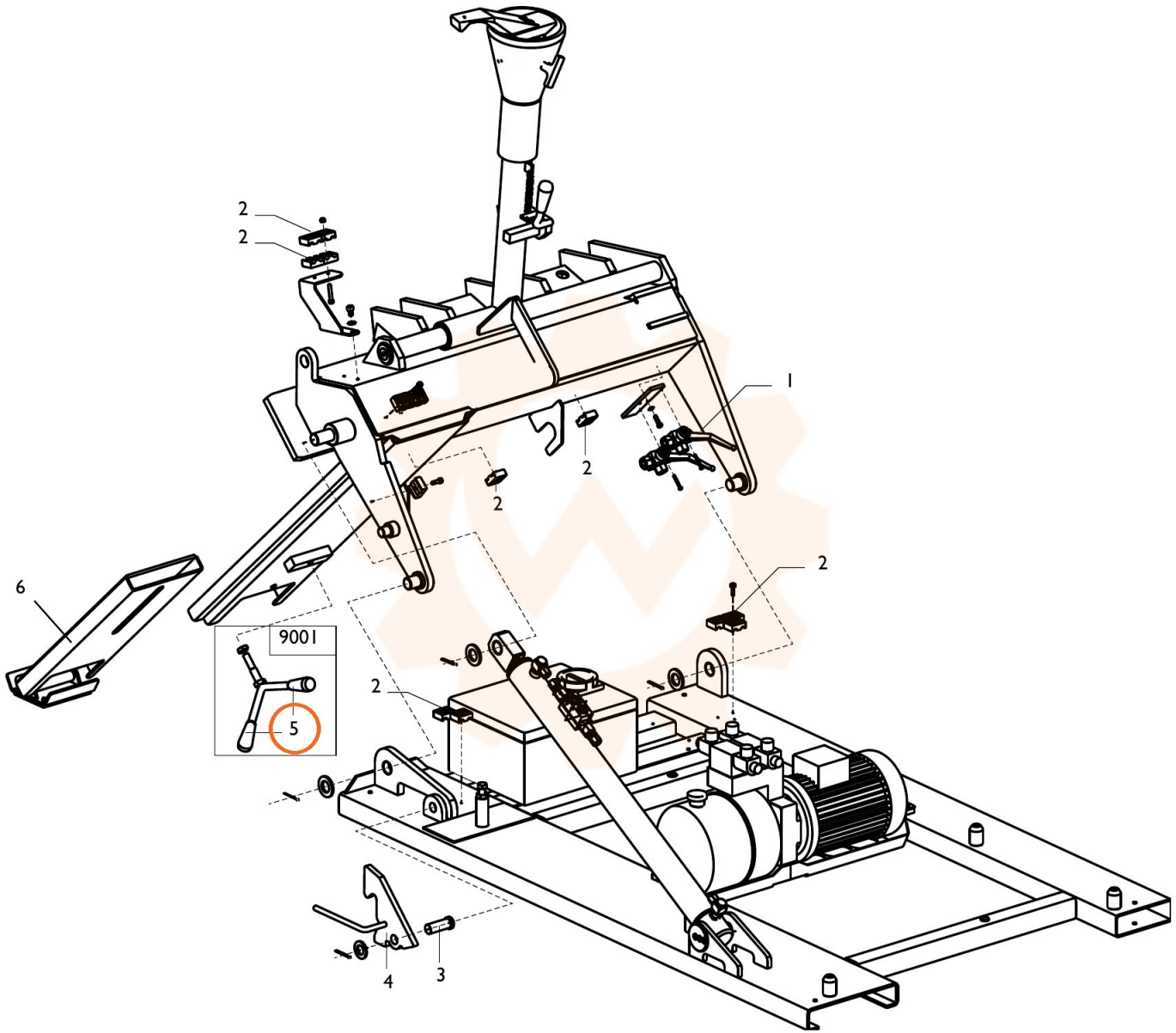
2
2
1
2
2
6
2
9001
5
2
4
3