Handgreep | Mondolfo Ferro 458702

Mondolfo Ferro SCE700 · 2022 · Overzichtstekening · positie 2

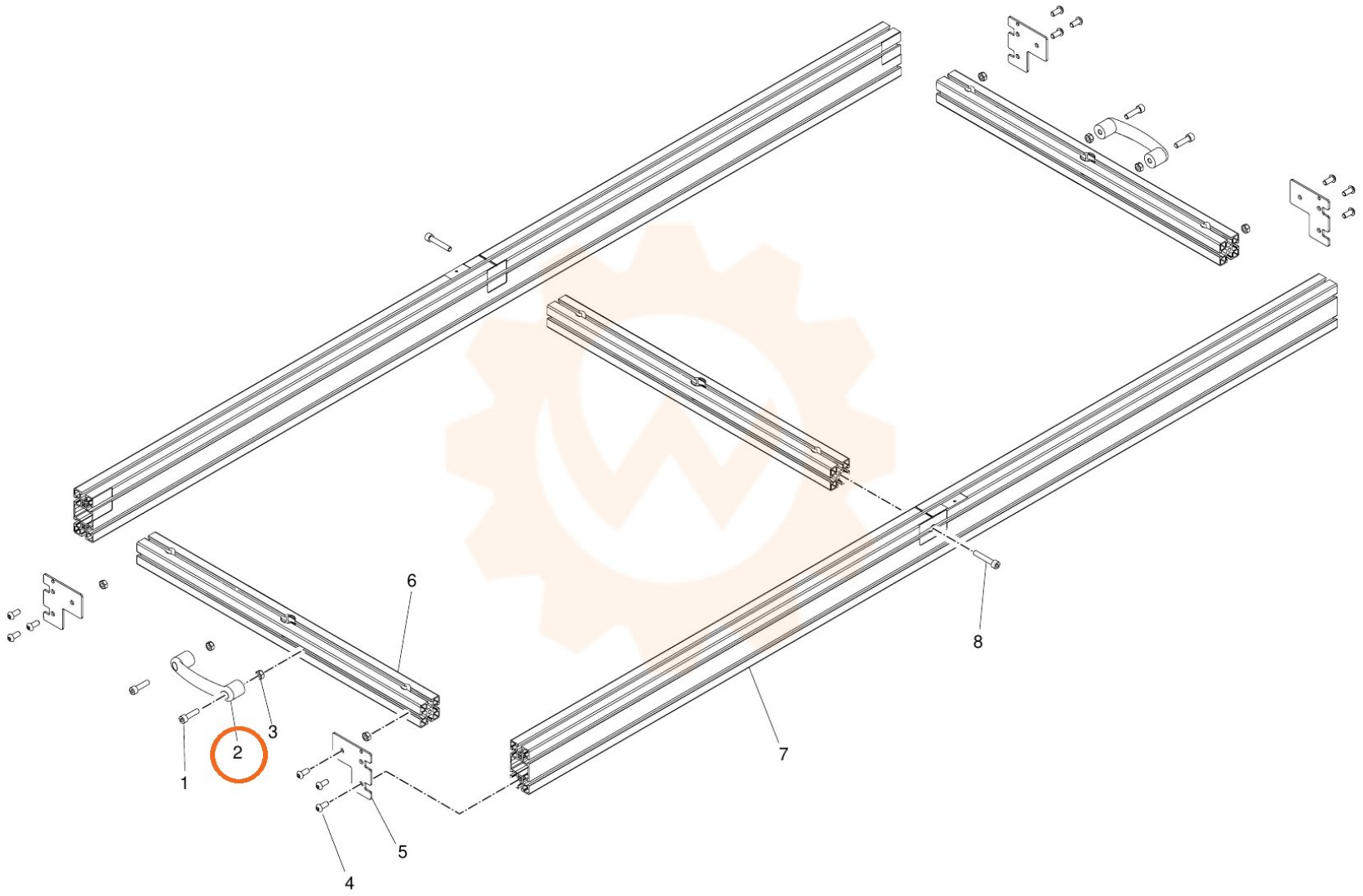
1
2
3
4
5
6
7
8