# Motor 220 3-fasig 2 snelheden | Mondolfo Ferro 480907

Mondolfo Ferro Aquila AS 924 · 2025 · Tekening 12 · positie 15 (4 keer op deze tekening)

**VERSIONE DV**
**2 SPEED VERSION**

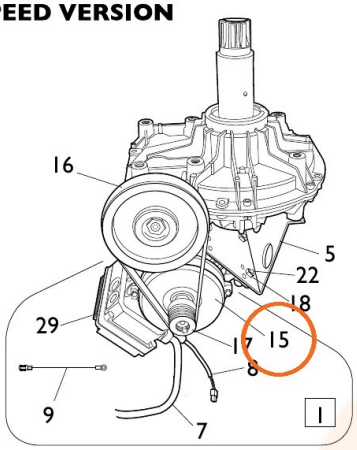


**VERSIONE PNEUMATICA**
**PNEUMATIC VERSION**

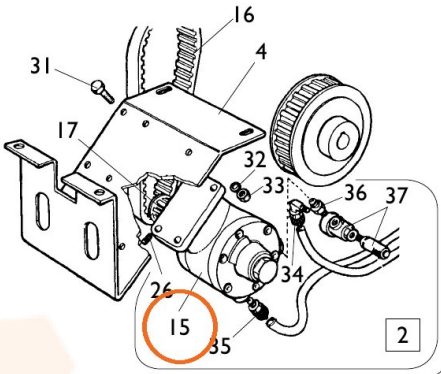


**VERSIONE CCSAUS**
**CCSAUS VERSION**

**SOLO X CANADA**
**ONLY FOR CANADA**

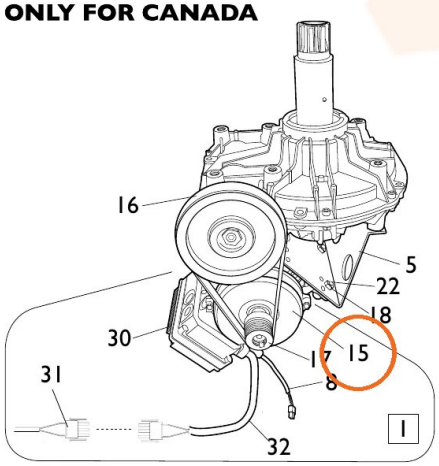


**VERSIONE 1ph / 3ph / 3ph 2v**
**1ph / 3ph / 3ph 2 speed VERSION**

