Klem | Mondolfo Ferro TC-E-5130000

Mondolfo Ferro Titan PI 255HC · 2025 · Tekening 49 · positie 4

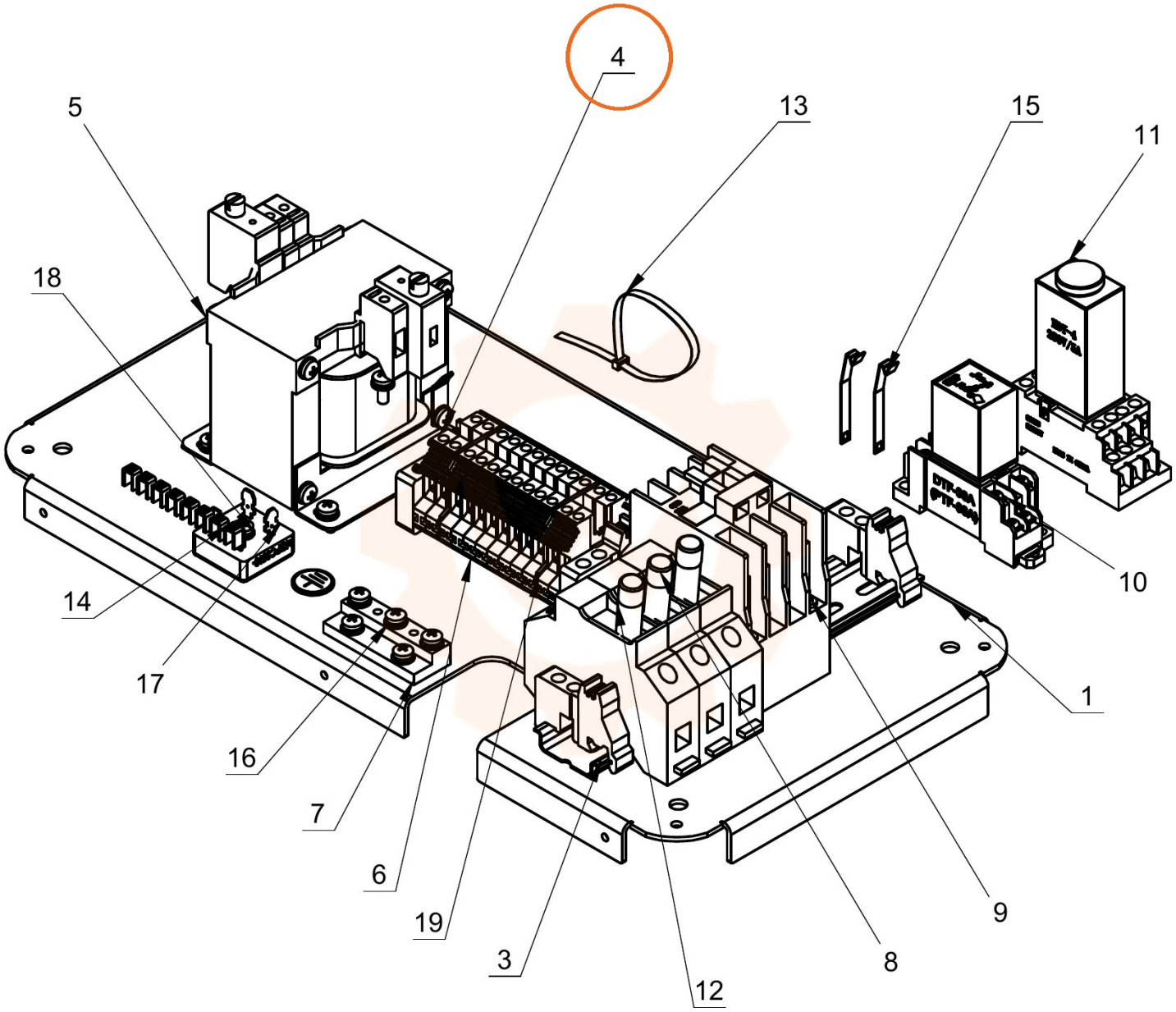
4
5
13
15
11
18
10
14
17
1
16
7
6
19
3
12
8
9