Motor 230 3-fasig 2 snelheden | Mondolfo Ferro 4-900096

Mondolfo Ferro Startline S122 · 2026 · Tekening 9 · positie 11

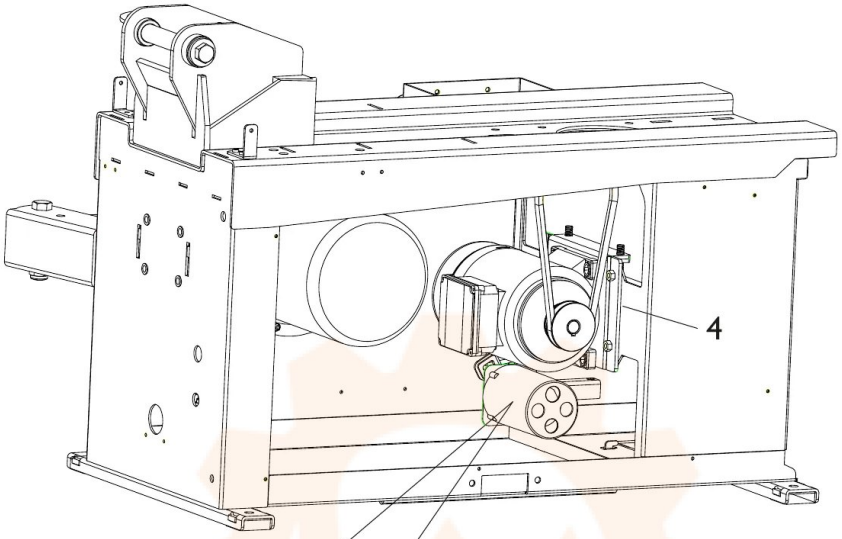
4

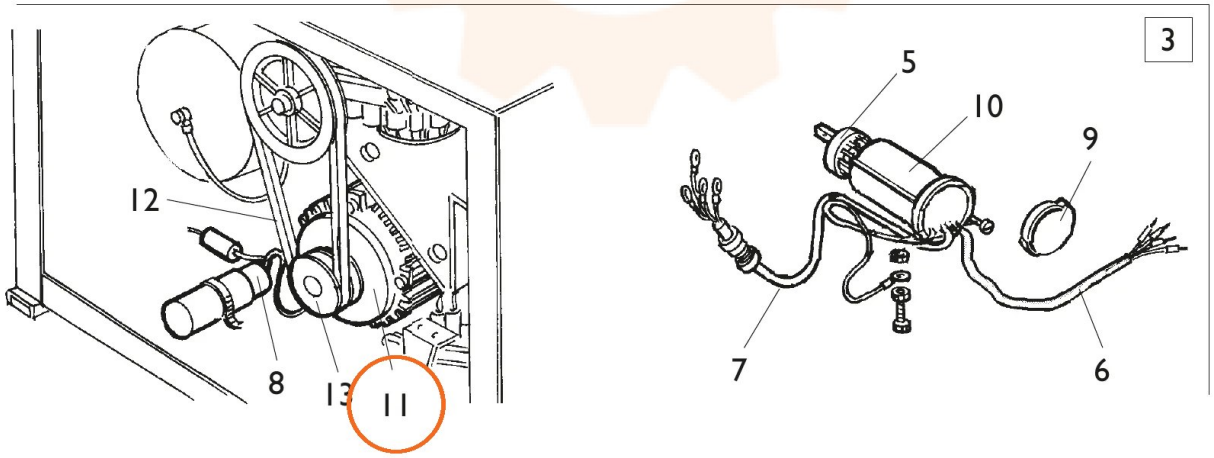
3
5
10
9
12
8
13
11
7
6