Moer M6 | Mondolfo Ferro 2-00146

Mondolfo Ferro Aquila Tornado · 2025 · Overzichtstekening · positie 18 (3 keer op deze tekening)

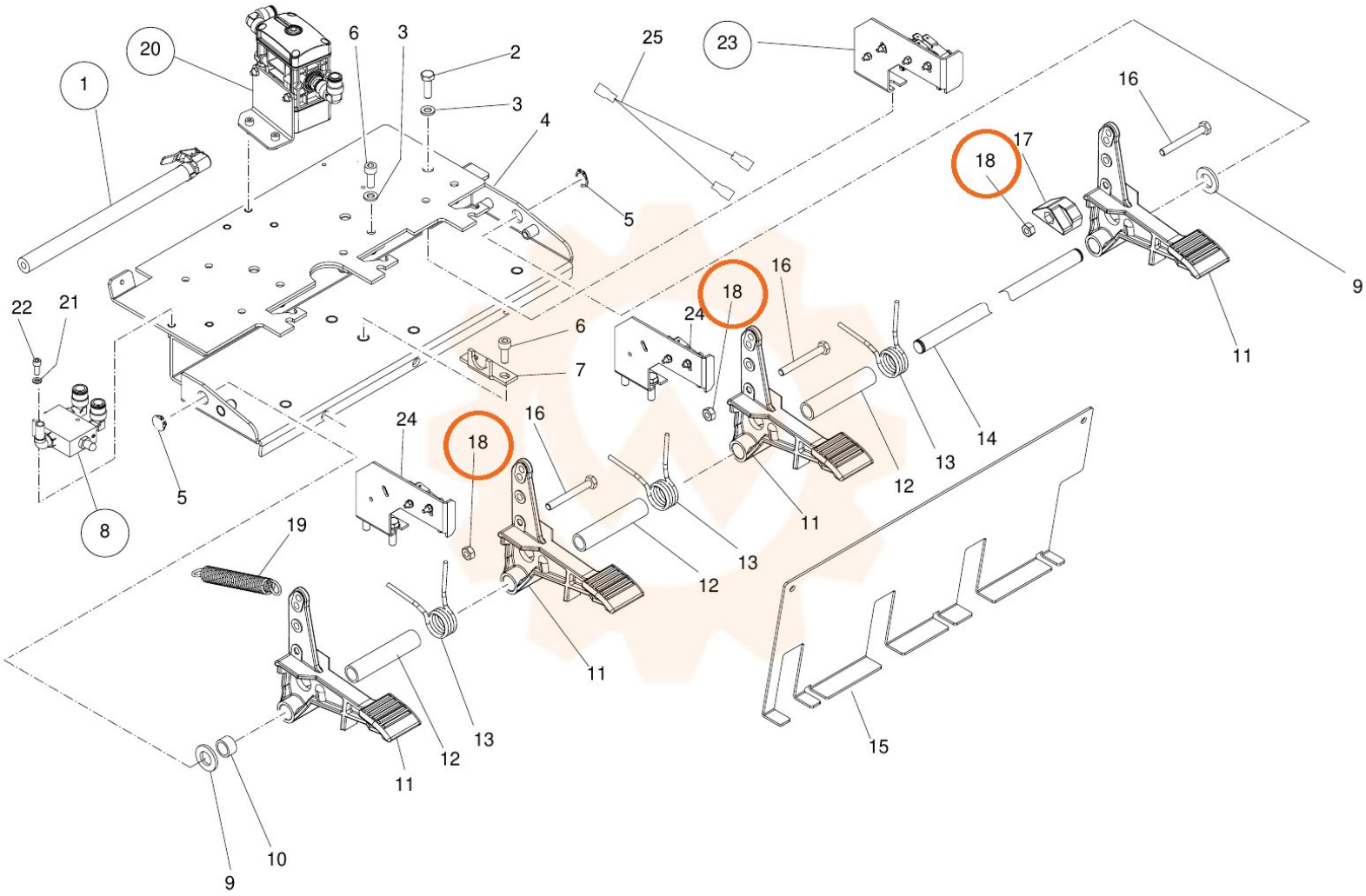
1
20
6
3
2
3
4
25
23
16
17
18
5
9
22
21
6
7
24
18
16
11
14
13
12
11
8
5
24
18
16
19
13
12
11
13
12
11
15
10
9