# Borgmoer M6 | Mondolfo Ferro 2-01979

Mondolfo Ferro TC975XD TI · 2025 · Overzichtstekening · positie 3

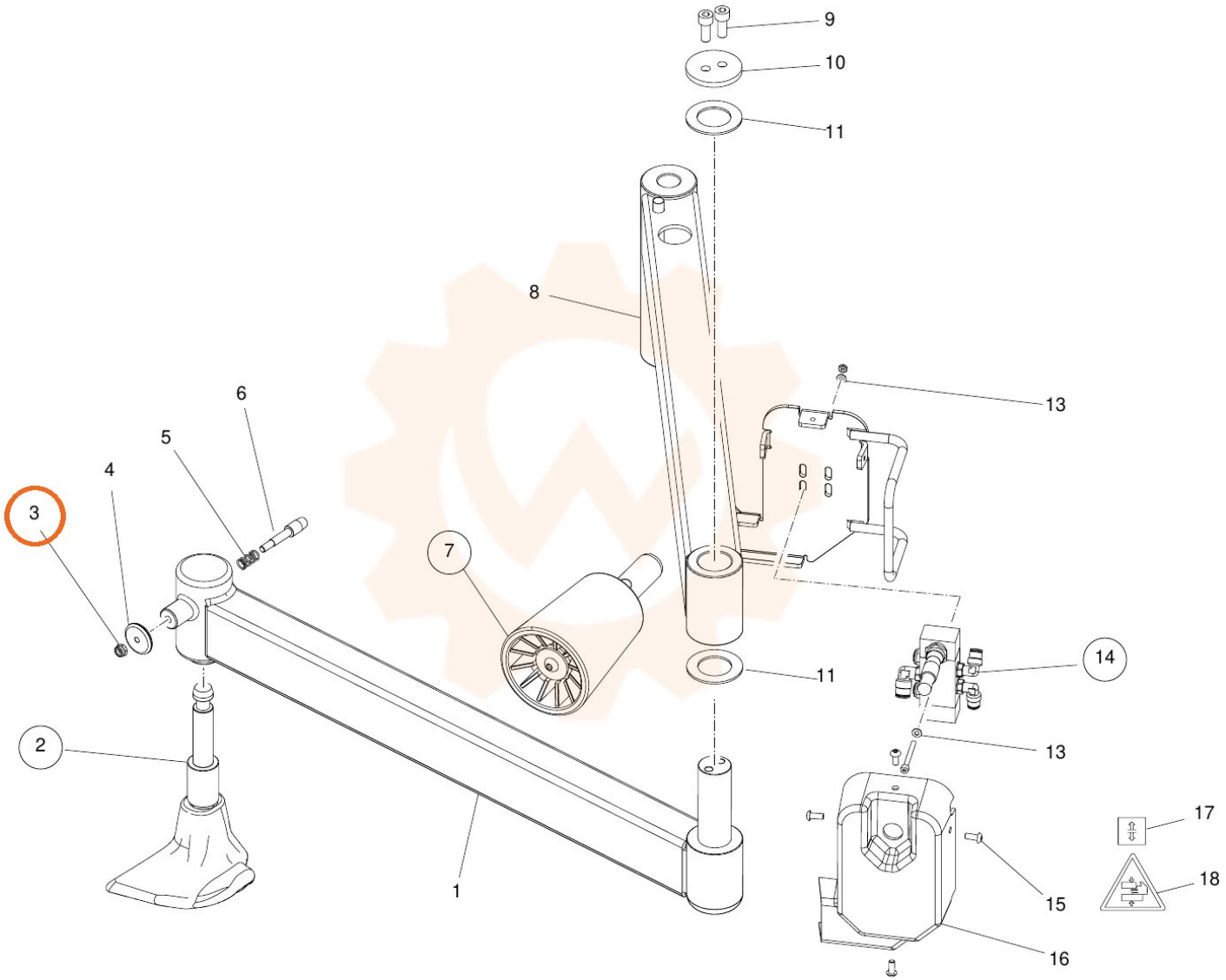
9
10
11
8
13
6
5
4
3
7
11
14
2
13
17
18
15
16
1