Steun | Mondolfo Ferro 5-103094

Mondolfo Ferro Trigon 4 Vision · 2010 · Tekening 31 · positie 204

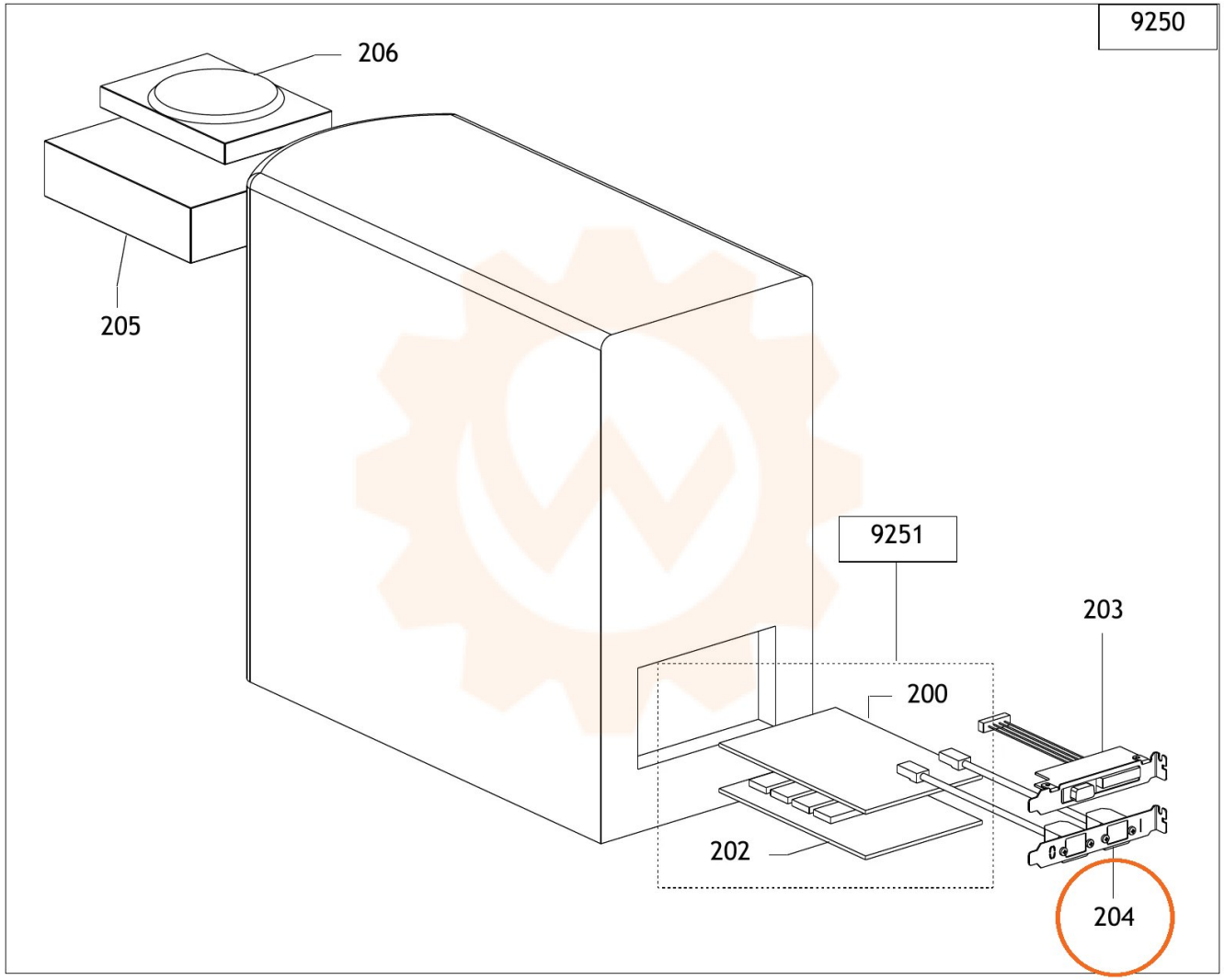
9250
206
205
9251
203
200
202
204