Afdichting | Mondolfo Ferro 457699

Mondolfo Ferro TBE123 Mobile · 2015 · Tekening 9 · positie 209

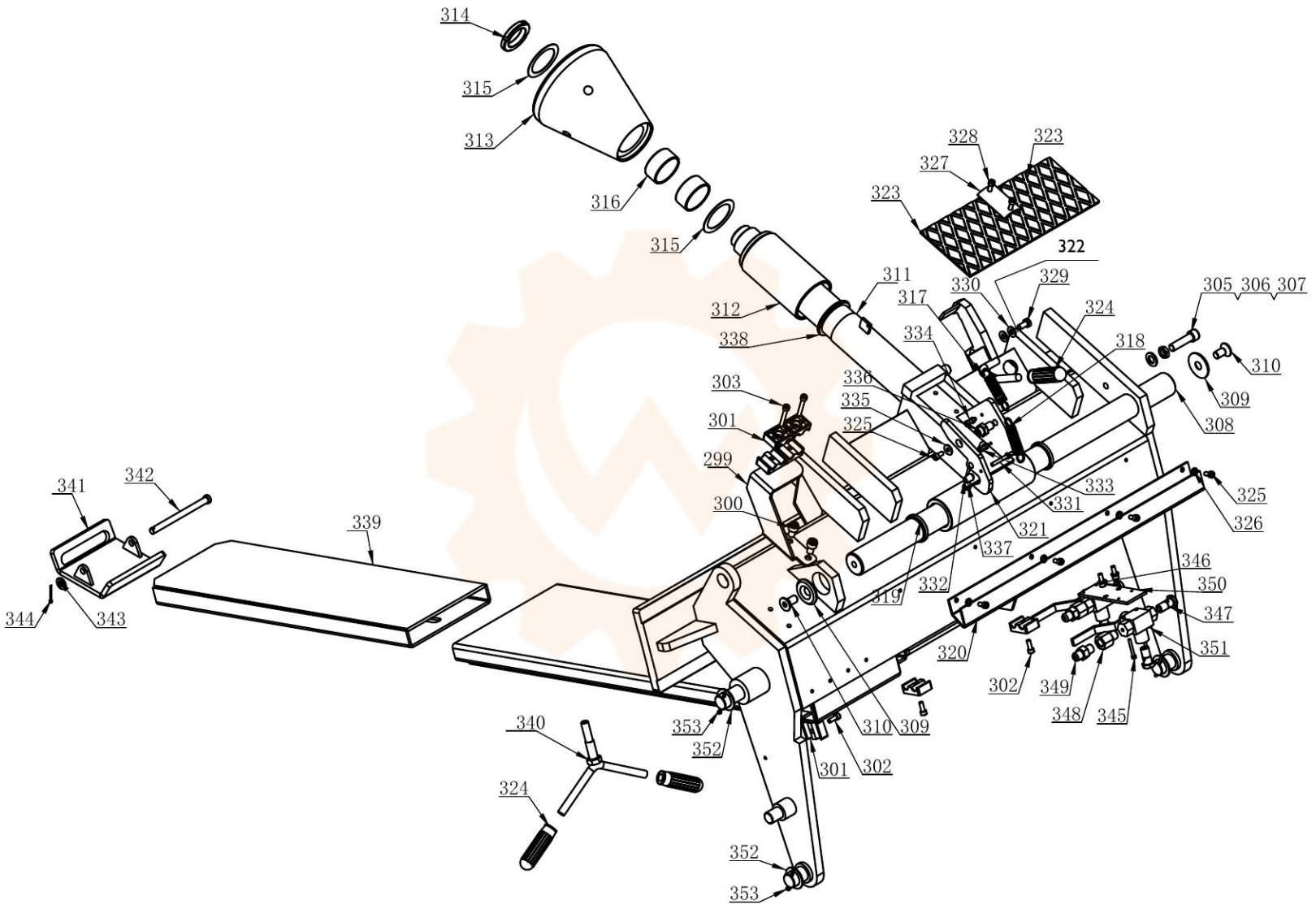

Onderdelentekening Mondolfo Ferro · Workshopparts B.V. · workshopparts.nl · artikelnummer 901597