Buitenleiding bescherming -v- | Mondolfo Ferro 4-108600/90A

Mondolfo Ferro MT3650 · 2012 · Tekening 5 · positie 508

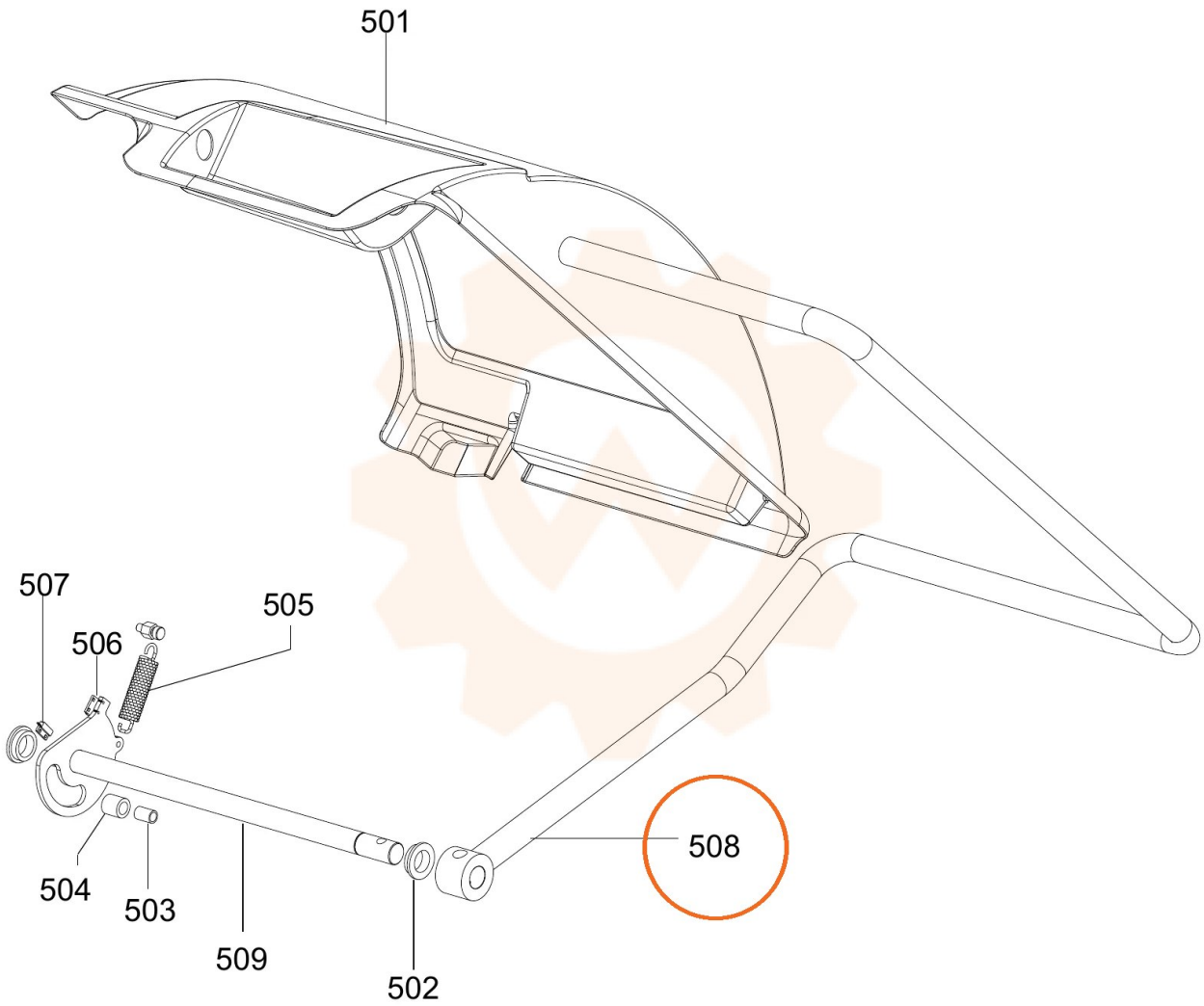
501
507
505
506
504
503
509
502
508