GRUPPO CONSOLLE
CONSOLLE GROUP

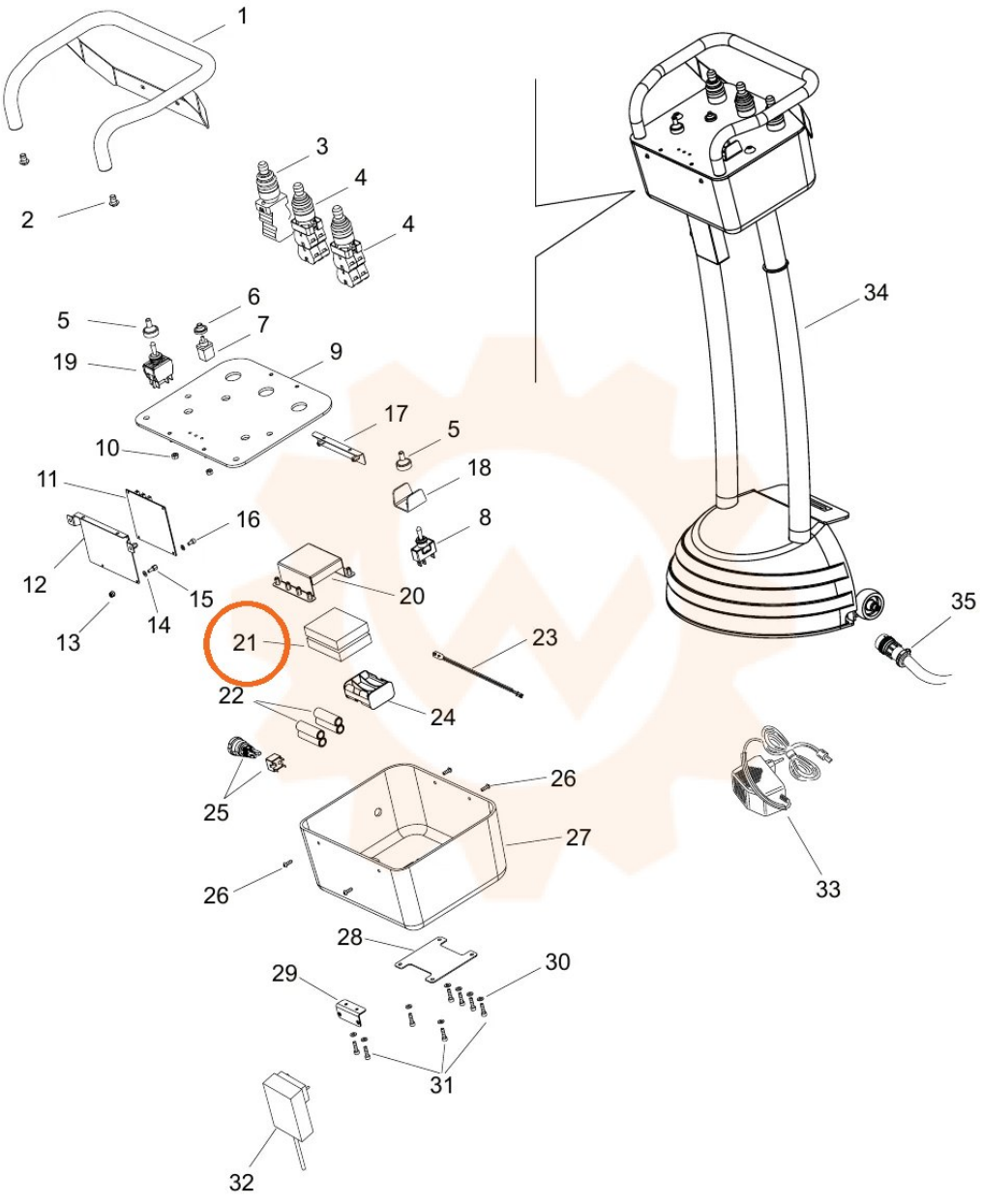

TORNA AL COMPLESSIVO
RETURNS TO OVERALL