Afstandsbus | Mondolfo Ferro 4-103658

Mondolfo Ferro Aquila Audax M · 2021 · Tekening 14 · positie 10

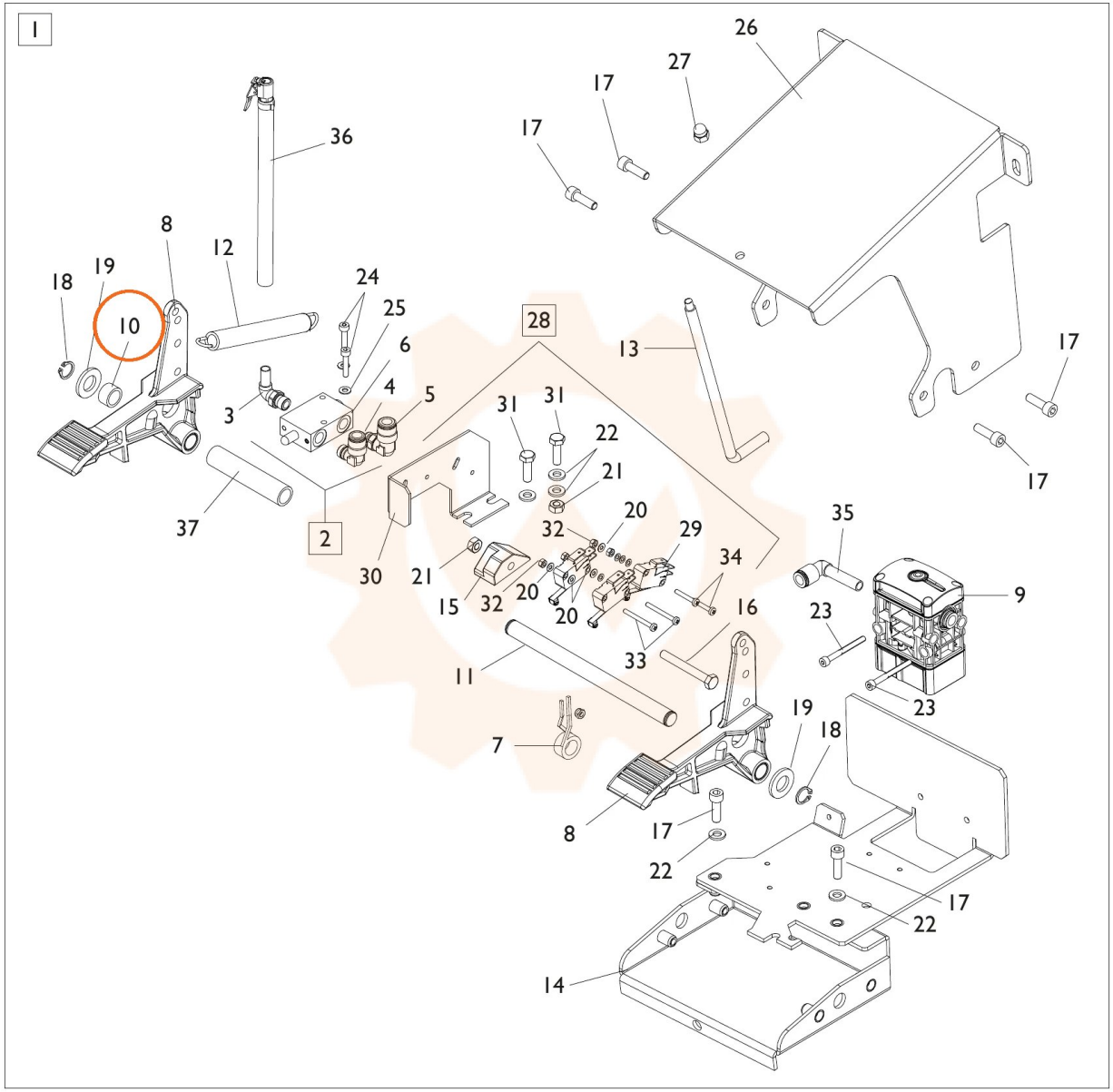
1
26
27
17
17
36
8
12
19
18
10
24
25
6
4
5
3
28
13
17
17
31
31
22
21
37
2
30
21
20
32
29
34
35
9
15
32
20
20
16
23
33
11
23
7
19
18
8
17
22
17
22
14